Robust. Clever. Eichinger.

Stapler-Zubehör für Industrie & Handwerk

STAPLER ANBAUGERÄTE

EICHINGER INDUSTRIE

eichinger-industrie.de




Eichinger





Robust. Clever. Eichinger.

ÖKOLOGIE & VIELFALT

Die Basis der Eichinger Industrie GmbH liegt in ihren Wurzeln: Bereits 1904 wurde der "Grundstein" mit der Kunstschmiede von Hans Eichinger gelegt. 1934 startete Florian Eichinger die serienmäßige Produktion von landwirtschaftlichen Geräten und Schubkarren und erweiterte Ende der 40er Jahre das Sortiment mit Baugeräten, Betonsilos, Greifern, Zangen und Gerüstböcken.

Seit über 70 Jahren entwickelt und produziert die Florian Eichinger GmbH, die nach ISO 9001 zertifiziert ist, Equipment für den Kran und Gabelstapler.

Die Gründung der Eichinger Industrie GmbH im Jahr 2020 ist Antwort auf die Bedürfnisse der Industrie und deckt die Anforderungen der Branche ab.

Bitte kontaktieren Sie uns, wir helfen Ihnen gerne, die für Sie passende Lösung zu finden.

INHALTSVERZEICHNIS

Kippbehälter	6
Klappbodenbehälter	14
Silobehälter & Staplerschaufeln	18
Stapler-Hilfsmittel & Schneeräumgeräte	24
Arbeitskörbe und Arbeitsbühnen	30
Hebezeuge und Lastaufnahmemittel	34
Lagersysteme & Transportsysteme	40
Fass-Handling	48

EICHINGER INDUSTRIE


EHT
VarioPress
230
TruBend 8170


TruLaser Tube 7000

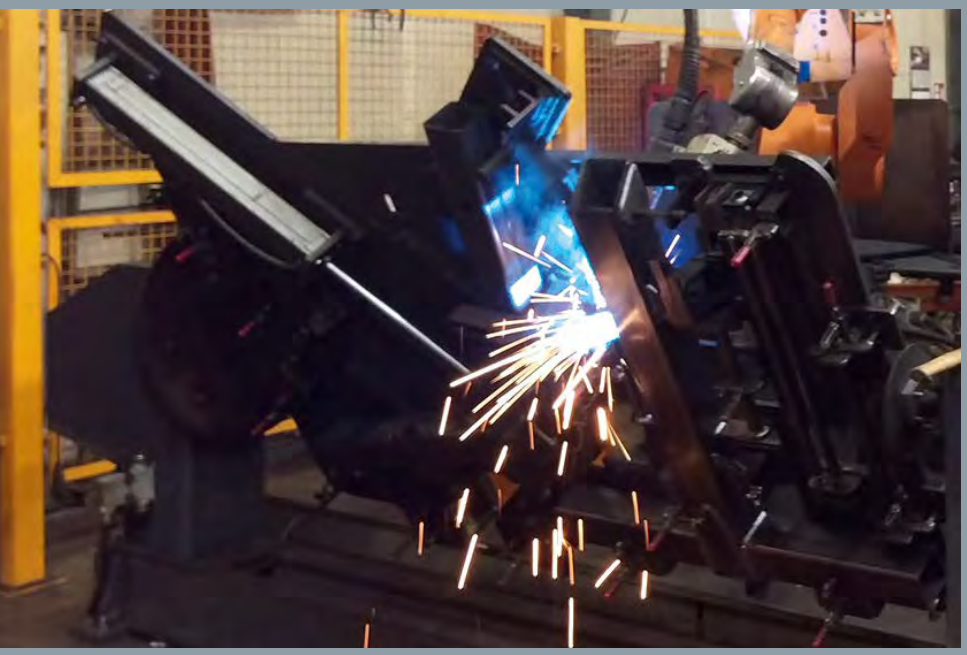





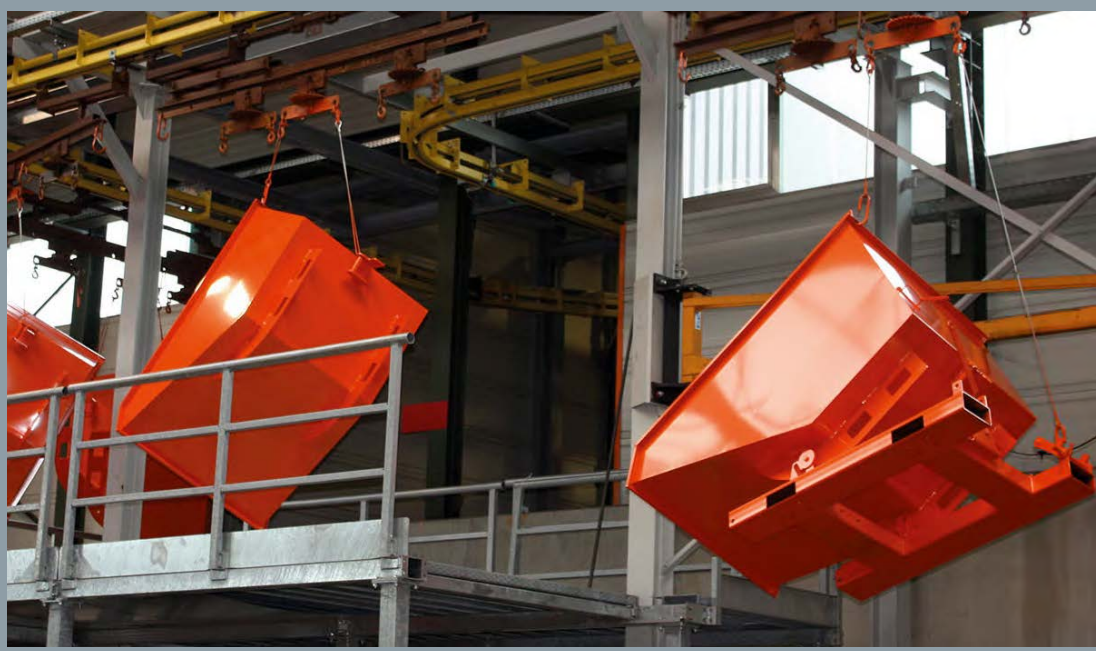

Robust. Clever. Eichinger.

KONTINUITÄT & QUALITÄT

Mit Inbetriebnahme der Produktion in Mühlhausen, An der Lände 10, im Jahr 2006, auf einem ca. 80.000 m²Grundstück, begann die Modernisierung der Fertigung und die Erweiterung des Sortiments auf heutige Marktbedürfnisse. Durch dieses Werk kann die schnelle Lieferfähigkeit und die logistische Abwicklung der Aufträge ohne Probleme erfolgen.

Die Eichinger Industrie GmbH beliefert Sie mit Geräten, die gemäß den Richtlinien des Qualitätsmanagments-Systems DIN ISO 9001:2015 gefertigt sind. Die Produkte sind vom unabhängigen Prüfinstitut TÜV Nord auf Produkt- und Arbeitssicherheit geprüft.



TÜV NORD GS geprüfte Sicherheit

EICHINGER INDUSTRIE


Kippbehälter für Teleskoplader 2010 8

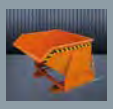
Schwerlast-Kippbehälter 2011 8


Beistell-Kippbehälter 2012 8


Abrollkufen-Kippbehälter 2013 9

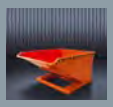
Schüttgut-Kippbehälter 2014 9


Abrollkufen-Kippbehälter 2023 10


XXXL-Kippbehälter 2024 10


Kippbehälter Sortiersystem 2025 10


Abfallcontainer zum Kippen 2026 11


Stapelkipper 2028 11


Kippgeschirr/Traverse 2029 11

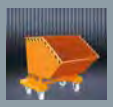
Kastenwagen 2041 12

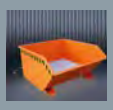
Späne-Kippbehälter 2044 12


Späne-Kippbehälter 2046 13


Gabelstapler Kippmulde 2067 13

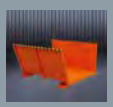
Langgut-Kippbehälter 2096 13



Robust. Clever. Eichinger.

SAMMELN & KIPPEN

Kippbehälter auf eichinger-industrie.de











Optional gegen Aufpreis mit 2 Lenk- und 2 Bock-Rollen

Ausführung feuerverzinkt mit Deckel als Zusatzausstattung



2010 Kippbehälter

für Teleskoplader mit Auto-Lock

Kippmulde aus 3 mm Stahlblech gefertigt, mit einem stabilen umlaufenden Rand. Einfache Aufnahme ohne Rüstzeiten über Einfahrtaschen; Sicherungseinrichtung über Gasdruckzylinder für automatische Arretierung an der Gabel. Durch das Neigen der Gabel wird der Kippbehälter entleert.

Standardmäßig in reinorange RAL2004, enzianblau RAL5010, anthrazitgrau RAL7016, feuerverzinkt.

Optional lieferbar:
- in RAL-Sonderfarbe pulverbeschichtet
- öl- und wasserdichte Verschweißung

Typ	I	T	L	B	H	L1	B1	H1	A	G
2010.12	1000	1500	1650	1200	1050	1440	1120	880	450	150

Z= 170 x 70

I = Inhalt in l
T = Tragkraft in kg
L = Länge außen in mm
B = Breite außen in mm
H = Höhe außen in mm
L1 = Länge innen in mm
B1 = Breite innen in mm
H1 = Höhe innen in mm
A = Einfahrtaschen-Innenabstand in mm
Z = Einfahrtaschen-Innenmaße in mm
G = Eigengewicht in kg

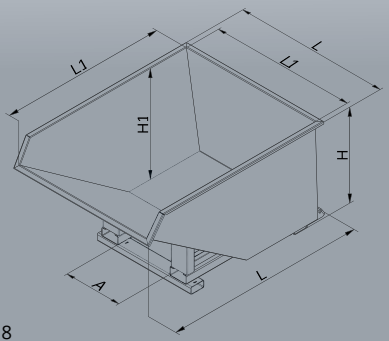

2011 Kippbehälter

mit Abrollautomatik und geschützten Abrollkufen

Der günstige Dreh-/Kipppunkt und die Lastverteilung zeichnen diesen rechteckige Kippbehälter, gefertigt aus 3 mm Stahlblech mit umlaufendem Randprofil, aus. Abrollmechanismus mit automatischer Entriegelung. Kippbar in jeder Stellung per Seilzug vom Fahrersitz. Sicherung gegen unbeabsichtigtes Abrutschen und Auskippen. Stabiler Grundrahmen mit Einfahrtaschen

Standardmäßig in reinorange RAL2004, enzianblau RAL5010, anthrazitgrau RAL7016, feuerverzinkt.

Optional lieferbar:
- 2 Lenk- und 2 Bock-Rollen
- Schiebegriff
- Deckel, mehrteilig
- in RAL-Sonderfarbe pulverbeschichtet
- öl- und wasserdichte Verschweißung

Typ	I	T	L	B	H	L1	B1	H1	A	G
2011.4	300	1000	1260	750	910	1040	600	690	250	190
2011.7	400	1000	1260	950	910	1040	800	690	250	200
2011.8	500	1000	1440	790	1080	1250	650	860	250	210
2011.9	600	1000	1440	940	1080	1250	800	860	250	220
2011.10	750	1000	1440	1150	1080	1250	1000	860	600	235
2011.11	800	1500	1440	1190	1080	1250	1050	860	600	260
2011.12	1000	2000	1440	1450	1080	1250	1300	860	800	275
2011.13	1250	2500	1440	1800	1080	1250	1650	860	800	290
2011.14	1500	3000	1440	2150	1080	1250	2000	860	800	350
2011.15	1750	3500	1440	2450	1080	1250	2300	860	800	380
2011.16	2000	3500	1700	1890	1280	1465	1750	1075	800	445
2011.30	2250	3500	1800	1900	1380	1590	1750	1175	800	475
2011.17	2500	4000	1800	2100	1380	1590	1950	1175	800	500
2011.18	3000	4000	1800	2450	1380	1590	2300	1175	800	550

Z= 200 x 80

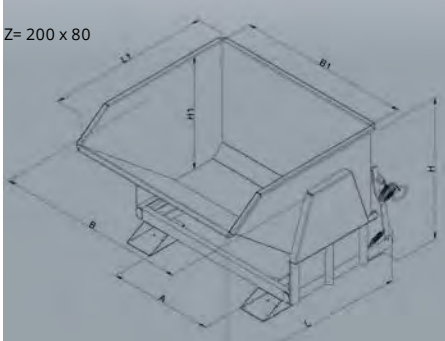

2012 Kippbehälter

in niedriger Bauhöhe

Rechteckige Form aus 3 mm Stahlblech umlaufendes Randprofil. Niedere Bauhöhe mit optimalen Kippwinkel, kippbar in jeder Stellung per Seilzug vom Fahrersitz. Sicherung gegen unbeabsichtigtes Abrutschen und Auskippen. Stabiler Grundrahmen mit Einfahrtaschen.

Standardmäßig in reinorange RAL2004, enzianblau RAL5010, anthrazitgrau RAL7016, feuerverzinkt.

Optional lieferbar:
- 2 Lenk- und 2 Bock-Rollen
- Schiebegriff
- Deckel, mehrteilig
- hydraulische Kippvorrichtung
- Kippbremse
- Seitenwand-Aufsatz
- Kranösen
- in RAL-Sonderfarbe pulverbeschichtet
- öl- und wasserdichte Verschweißung

Typ	I	T	L	B	H	L1	B1	H1	A	G
2012.4	300	1500	1410	700	580	1135	620	500	105	110
2012.7	400	1500	1410	750	630	1160	670	550	130	120
2012.8	500	1500	1410	800	680	1190	720	600	180	130
2012.10	750	1500	1410	1280	680	1190	1200	600	480	160
2012.12	1000	2000	1550	1300	750	1325	1220	640	480	180
2012.14	1500	2000	1640	1300	1050	1420	1220	980	480	210

Z= 200 x 60

I = Inhalt in l
T = Tragkraft in kg
L = Länge außen in mm
B = Breite außen in mm
H = Höhe außen in mm
L1 = Länge innen in mm
B1 = Breite innen in mm
H1 = Höhe innen in mm
A = Einfahrtaschen-Innenabstand in mm
Z = Einfahrtaschen-Innenmaße in mm
G = Eigengewicht in kg

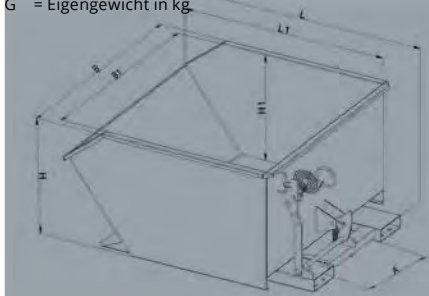

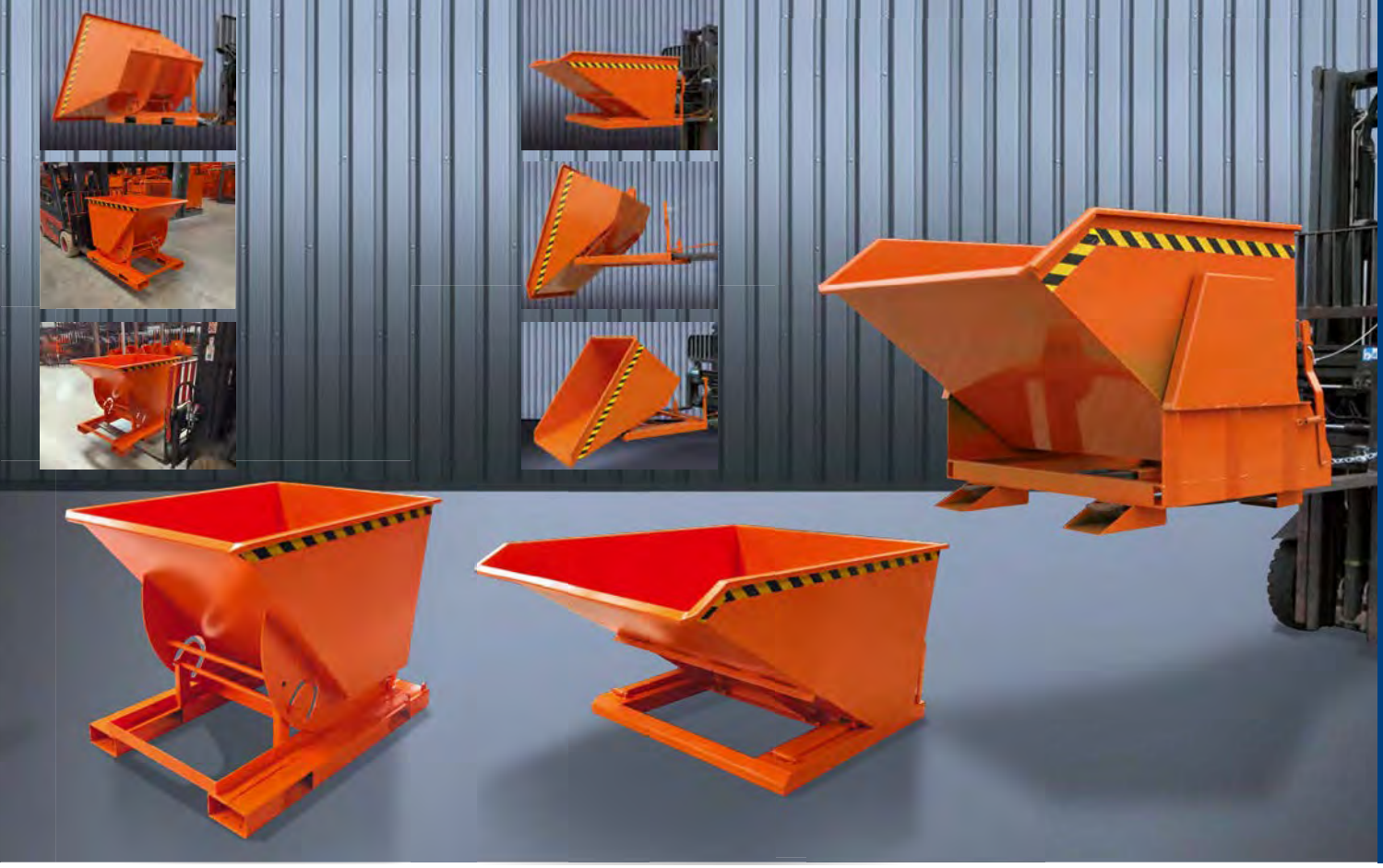

Kippbehälter für Gabelstapler

2013 Kippbehälter

in hoher Bauhöhe, quer zur und in Fahrtrichtung kippbar

Der extrem hohe, rechteckige Behälter mit einem im Bogen gelagerten Dreh-/Kippmechanismus bietet einen optimalen Lastschwerpunkt. Die Einfahrtaschen sind im massiven Profilrahmen zweifach angeordnet. Somit ist der Behälter aus allen Richtungen anfahrbar und sowohl quer zur Fahrtrichtung als auch mit der Fahrtrichtung kippbar. Mit umlaufender Kantenverstärkung, Seilzug für mechanisches Kippen und Abrutschsicherung.

Standardmäßig in reinorange RAL2004, enzianblau RAL5010, anthrazitgrau RAL7016, feuerverzinkt.

Optional lieferbar:
- 2 Lenk- und 2 Bock-Rollen
- Schiebegriff
- Deckel, mehrteilig
- in RAL-Sonderfarbe pulverbeschichtet
- öl- und wasserdichte Verschweißung

Typ	l	T	L	B	H	L1	B1	H1	A	G
2013.4	300	1500	1350	880	920	1060	800	640	420	190
2013.8	500	1500	1370	980	1060	1235	900	780	580	210
2013.9	600	1500	1370	1080	1060	1235	1000	780	580	220
2013.10	750	1500	1370	1180	1060	1235	1100	780	580	230
2013.12	1000	1500	1370	1580	1060	1235	1500	780	580	245
2013.13	1250	2000	1670	1340	1300	1545	1250	1020	580	315
2013.14	1500	2000	1670	1590	1300	1545	1500	1020	580	340

Z= 190 x 85

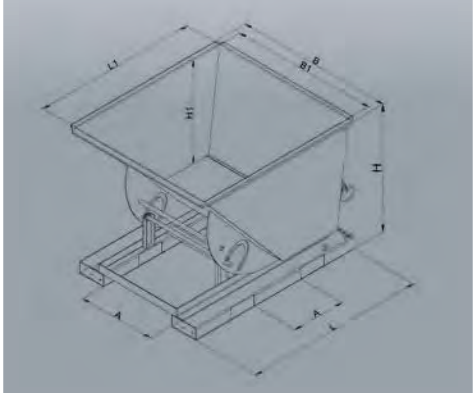

2014 Kippbehälter

in niedriger Bauhöhe mit flachem Kippwinkel

Niedriger Behälter mit speziellem Scheren-Kipp-Mechanismus. Der Grundrahmen und der Behälter sind über die Scherengestänge fest miteinander verbunden, sodass eine optimale Führung während des Kippvorgangs gewährleistet ist. Auch das Auftreffen auf feste Widerstände, wie z.B. auf den Rand eines Umfüllbehälters hat keinen Einfluss auf den Kippvorgang. Mit Sicherung gegen unbeabsichtigtes Abrutschen und Auskippen und stabilem Grundrahmen mit integrierten Einfahrtaschen.

Standardmäßig in reinorange RAL2004, enzianblau RAL5010, anthrazitgrau RAL7016, feuerverzinkt.

Optional lieferbar:
- 2 Lenk- und 2 Bock-Rollen
- Schiebegriff
- Deckel, mehrteilig
- in RAL-Sonderfarbe pulverbeschichtet
- öl- und wasserdichte Verschweißung

Typ	l	T	L	B	H	L1	B1	H1	A	G
2014.4	300	1500	1450	680	725	1340	600	625	185	125
2014.7	400	1500	1450	830	725	1340	750	625	335	140
2014.8	500	1500	1530	830	795	1420	750	695	335	150
2014.10	750	1500	1710	1080	905	1600	1000	805	595	200
2014.12	1000	2000	1710	1380	905	1600	1300	805	890	220

Z= 190 x 80



Technische Änderungen vorbehalten.
Abbildungen zeigen auch Zusatz-Ausstattung.

Zusatzausstattung für individuelle Anforderungen

Die Kippbehälter überzeugen nicht nur durch ihre robuste Bauweise und ihre zuverlässige Funktion – mit dem umfangreichen Zubehör lassen sie sich optimal an unterschiedlichste Einsatzbereiche anpassen. So erhalten Unternehmen genau die Lösung, die ihren Arbeitsabläufen entspricht.



Deckel

Zum Schutz des Inhaltes vor Witterungseinflüssen oder eine verborgene und optisch ansprechende Mülllösung



Radsatz

Für einen flexiblen Standortwechsel oder Positionierung an der Maschine



Siebeinsatz und Ablasshahn

Trennen von Feststoffen (Späne) und Flüssigkeiten



Schiebegriff

Ermöglicht ein bequemeres Verfahren von Hand



RAL-Sonderfarbe

Sie haben ein durchgängiges Farbkonzept in Ihrem Werk? Wir liefern alle RAL-Farben nach Wunsch





2023 Kippbehälter

Rechteckiger Kippbehälter aus hochwertigem Stahlblech mit umlaufend profilierter Kantenverstärkung, Seilzug für mechanisches Kippen vom Fahrersitz bedienbar. Mit Kette gesichert gegen ungewolltes Abrutschen.

Standardmäßig in reinorange RAL2004, enzianblau RAL5010, anthrazitgrau RAL7016, feuerverzinkt.

Optional lieferbar:
- 2 Lenk- und 2 Bock-Rollen
- Schiebegriff
- Deckel, mehrteilig
- in RAL-Sonderfarbe pulverbeschichtet
- öl- und wasserdichte Verschweißung

Typ	I	T	L	B	H	L1	B1	H1	A	G
2023.1	150	750	1000	715	540	855	600	425	255	78
2023.4	300	750	1330	650	830	1200	580	710	190	115
2023.8	500	1000	1330	980	830	1200	910	710	190	130
2023.10	750	1000	1330	1440	830	1200	1370	710	590	160
2023.12	1000	1500	1330	1900	830	1200	1825	710	590	185
2032.13	1250	1500	1830	1130	1200	1760	1050	1080	590	225
2023.14	1500	1500	1830	1330	1200	1760	1250	1080	590	235
2023.15	1750	1500	1830	1530	1200	1760	1450	1080	590	255
2023.16	2000	2000	1830	1730	1200	1760	1650	1080	590	280
2023.17	2500	2000	1830	2150	1200	1760	2070	1080	590	312

Z= 200 x 80

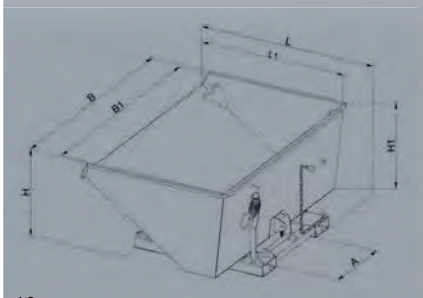

2024 Kippbehälter
Extragroß und massiv

Ein Kippbehälter in XXXL. In enorm massiver Ausführung mit profilierten Seitenwänden und robusten Dreiecksstützen, um ein kontrolliertes Auskippen und Aufrichten zu ermöglichen.
Massiver, verstärkter Grundrahmen mit Einfahrtaschen, mit umlaufenden Wannenprofil und doppelter Verstärkung an der Auskipp-Kante sowie Lagerung auf Drehgelenk, 90° über Seilzug zu kippen

Standardmäßig in reinorange RAL2004, enzianblau RAL5010, anthrazitgrau RAL7016, feuerverzinkt.

Optional lieferbar:
- 2 Lenk- und 2 Bock-Rollen
- Schiebegriff
- Deckel, mehrteilig für 3000 Liter Behälter
- hydraulische Kippvorrichtung
- Kippbremse
- in RAL-Sonderfarbe pulverbeschichtet
- öl- und wasserdichte Verschweißung

Typ	I	T	L	B	H	L1	B1	H1	Z	G
2024.18	3000	2500	2440	2260	1230	1930	2000	930	200x80	525
2024.20	4000	2500	2440	2260	1495	1930	2000	1195	200x80	578
2024.22	5000	2500	2440	2260	1750	1930	2000	1460	200x80	612

A= 590

Legende für alle Tabellen
I = Inhalt in l
T = Tragkraft in kg
L = Länge außen in mm
B = Breite außen in mm
H = Höhe außen in mm
L1 = Länge innen in mm
B1 = Breite innen in mm
H1 = Höhe innen in mm
A = Einfahrtaschen-Innenabstand in mm
Z = Einfahrtaschen-Innenmaße in mm
G = Eigengewicht in kg

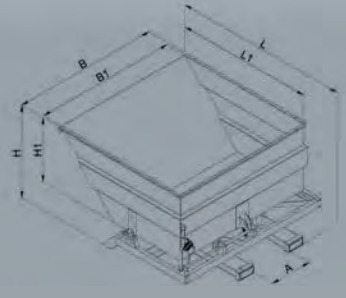

2025 Kippbehälter
einzeln kippbares Sortiersystem "2in1" oder "3in1"

Die geniale Lösung, um Wertstoffe und Abfälle zu trennen: vorsortiert gesammelt in den 2 oder 3 farbig unterschiedlichen Behältern, die in einem Arbeitsgang zum jeweiligen Sammelcontainer transportiert und separat entleert werden können. Die ideale Sammelstation für Arbeitserleichterung und Sauberkeit in kleineren Produktionsbereichen. Mit umlaufender Kantenverstärkung, mit Seilzug für mechanisches Kippen und Abrutschsicherung.

Standardmäßig pulverbeschichtet siehe unten

Optional lieferbar:
- 2 Lenk- und 2 Bock-Rollen
- Schiebegriff
- Deckel, mehrteilig
- Kranösen
- öl- und wasserdichte Verschweißung

Typ	I	T	L	B	H	L1	B1	H1	A	Z	G
2025. Trio	3x 600 l	1500	1680	1700	980	1625	500	870	600	200x80	300
2025. Duo	2x 900 l	1500	1680	1640	980	1625	750	870	600	200x80	250

2025.TRIO Standardfarben
von vorne gesehen:
rechts RAL 2004 reinorange
mitte RAL 5010 enzianblau
links RAL 3000 feuerrot

2025.DUO Standardfarben
von vorne gesehen:
rechts RAL 2004 reinorange
links RAL 5010 enzianblau

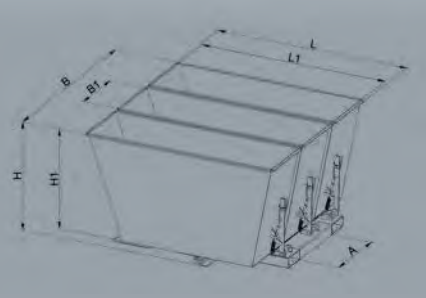



2026 Kippbehälter
mit Runddeckel

Die Tonne zeichnet sich aus durch ihre konischen Seitenwänden für leichtes Beladen und Entleeren, dem stabilen, umlaufenden Randprofil und dem massiven, verstärkten Grundrahmen. Der Kippmechanismus ist über Seilzug entriegelbar. Mit Kette zur Abrutschsicherung.

Standardmäßig in reinorange RAL2004, enzianblau RAL5010, anthrazitgrau RAL7016, feuerverzinkt mit verzinktem Deckel

Optional lieferbar:
- 2 Lenk- und 2 Bock-Rollen
- Schiebegriff
- in RAL-Sonderfarbe pulverbeschichtet
- öl- und wasserdichte Verschweißung

Typ	I	T	L	B	H	Z	G
2026.10	750	1000	1800	750	1230	200x80	205
2026.12	1000	1000	1800	950	1230	200x80	225

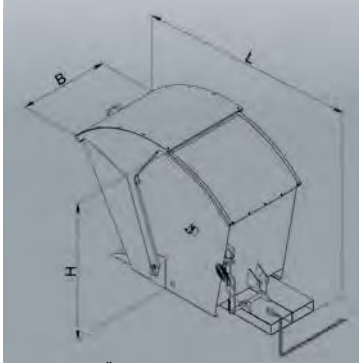

Technische Änderungen vorbehalten.
Abbildungen zeigen auch Zusatz-Ausstattung.

2028 Stapelkipper
auch im gefüllten Zustand stapelbar

Für extreme Beanspruchungen ausgelegt ist der Stapelkipper durch seine Seitenwände mit massiven Profilierungen. Kräftige Eckkanten-Profile und Randabrundungen verstärken die Belastbarkeit beim Be- und Entladen. Kippbar mit Kippgeschirr FE 2029.

Stapelbar auch im gefüllten Zustand auf 3 Höhen.

Standardmäßig in reinorange RAL2004, enzianblau RAL5010, anthrazitgrau RAL7016, feuerverzinkt.

Optional lieferbar:
- herausnehmbarer Zwischenboden
- 2 Lenk- und 2 Bock-Rollen
- Schiebegriff
- Deckel, mehrteilig
- Öl- und wasserdicht
- Kranösen
- in RAL-Sonderfarbe pulverbeschichtet

Typ	I	T	L	B	H	L1	B1	H1	G
2028.4	300	500	980	1070	620	890	845	515	55
2028.8	550	1000	1080	1070	900	990	845	795	75
2028.10	700	1500	1280	1070	900	1190	845	795	85
2028.12	900	2000	1280	1260	900	1190	1035	795	92
2028.14	1500	2000	1365	1580	1150	1275	1350	1045	155
2028.16	2000	2000	1365	1980	1150	1275	1750	1045	180

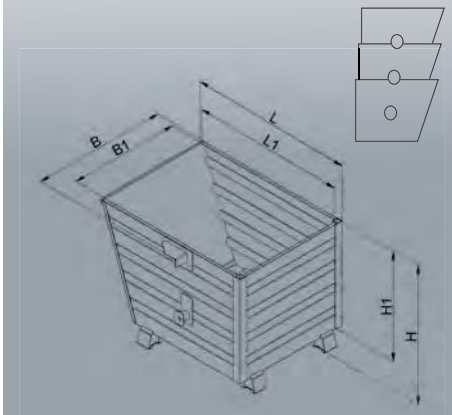

2029 Kippgeschirr
multifunktional für Stapler und Kran

Die robuste, verwindungsfreie Traverse für das Transportieren und Auskippen von Stapelkipper (wie Modell 2028) ist sowohl mit Stapler-Einfahrschienen, als auch mit vier massiven Kranösen aus Stahl ausgestattet. Der Abkipp-Mechanismus ist über einen Seilzug vom Staplersitz aus zu betätigen. Mit Abrutschsicherung.

Serienmäßig mit Standfuß zum einfachen Einfahren in die Einfahrtaschen.

Standardmäßig in reinorange RAL2004, enzianblau RAL5010, anthrazitgrau RAL7016, feuerverzinkt.

Optional lieferbar:
- in RAL-Sonderfarbe pulverbeschichtet

Typ	passend für	T	L	B	H	A	Z
2029.4	2028.4	1000	1350	1030	1030	230	200x80
2029.8	2028.8	1500	1350	1030	1030	230	200x80
2029.10	2028.10	1800	1350	1030	1030	230	200x80
2029.12	2028.12	2000	1350	1220	1030	350	200x80
2029.14	2028.14	2200	1450	1540	1310	550	200x80
2029.16	2028.16	2500	1450	1930	1310	550	200x80

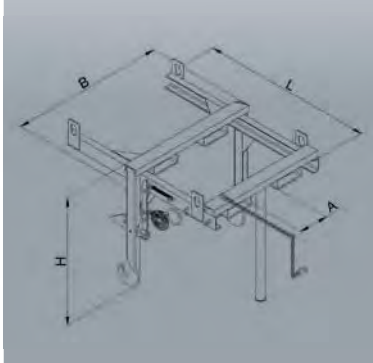













2041 Kastenwagen

"Handwagen" mit Komfort. Ob schnell von Hand bewegt und gekippt – oder doch rückenschonend mit dem Stapler transportiert: Der Kastenwagen erleichtert viele Wege und Abläufe. Mit zwei Lenk- und zwei Bockrollen extrem wendig; mit umlaufender Kantenverstärkung, massivem Stahlprofil-Rahmen und Abrutschsicherung.

Standardmäßig in reinorange RAL2004, enzianblau RAL5010, anthrazitgrau RAL7016, feuerverzinkt.

Optional lieferbar:
- Deckel, mehrteilig
- Späneausführung
- in RAL-Sonderfarbe pulverbeschichtet

Typ	I	T	L	B	H	L1	B1	H1	A	Z	G
2041.2	200	300	1050	750	1030	920	520	590	330	200x80	105
2041.3	250	300	1050	830	1030	920	630	590	410	200x80	110
2041.6	375	300	1330	900	1150	1200	620	710	480	200x80	130
2041.8	500	300	1330	1050	1150	1200	770	710	630	200x80	135
2041.9	600	300	1330	1180	1150	1200	900	710	760	200x80	140
2041.10	750	300	1470	1100	1390	1330	820	920	680	200x80	210
2041.11	800	300	1470	1160	1390	1330	875	920	740	200x80	215
2041.12	1000	300	1470	1340	1390	1330	1060	920	920	200x80	230

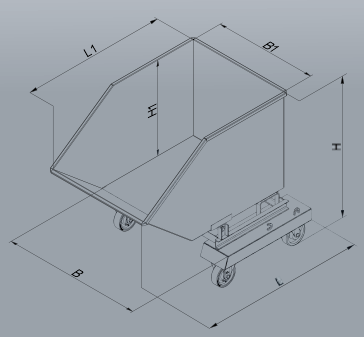

2044 Spänebehälter
mit Lochblech-Boden und Ablasshahn

Zum Trennen von Spanmaterial und Flüssigkeit ist dieser öl- und wasserdicht verschweißte Behälter ca. 100 mm oberhalb des Behälter-Bodens mit einem Lochblech-Abscheider (3 mm, Raster 6 mm) ausgestattet. So können sich Bohrwasser oder Öle im Auffangbehälter absetzen und über den Abflusshahn separat aufgefangen werden. Mit umlaufender Kantenverstärkung, Seilzug für Kippmechanismus und Abrutschsicherung.

Standardmäßig in reinorange RAL2004, enzianblau RAL5010, anthrazitgrau RAL7016, feuerverzinkt.

Optional lieferbar:
- 2 Lenk- und 2 Bock-Rollen
- Schiebegriff
- Deckel, mehrteilig
- Kranösen
- in RAL-Sonderfarbe pulverbeschichtet

Typ	I	T	L	B	H	L1	B1	H1	A	Z	G
2044.4	300	1000	1410	700	580	1135	620	400	105	200x60	130
2044.8	500	1000	1410	800	680	1190	720	500	180	200x60	150
2044.10	750	1000	1410	1280	680	1190	1200	500	480	200x60	190
2044.12	1000	1500	1550	1300	750	1325	1220	540	480	200x60	210
2044.14	1500	1500	1640	1300	1050	1420	1220	880	480	200x60	255

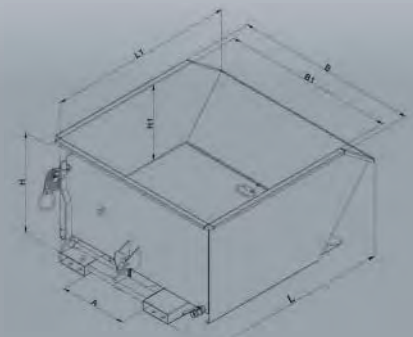

2046 Spänebehälter
in niedriger Bauhöhe mit Sieb-Einsatz und Ablasshahn

Rechteckige Form aus 3 mm Stahlblech umlaufendes Randprofil. Niedere Bauhöhe mit optimalen Kippwinkel, kippbar in jeder Stellung per Seilzug vom Fahrersitz. Sicherung gegen unbeabsichtigtes Abrutschen und Auskippen. Stabiler Grundrahmen mit Einfahrtaschen. Öl- und wasserdicht verschweißter Kippbehälter mit Siebeinsatz und Kugelhahn.

Standardmäßig in reinorange RAL2004, enzianblau RAL5010, anthrazitgrau RAL7016, feuerverzinkt.

Optional lieferbar:
- 2 Lenk- und 2 Bock-Rollen
- Schiebegriff
- Deckel, mehrteilig
- hydraulische Kippvorrichtung
- Kippbremse
- Seitenwand-Aufsatz
- in RAL-Sonderfarbe pulverbeschichtet

Typ	I	T	L	B	H	L1	B1	H1	A	Z	G
2046.1	150	1000	1410	700	450	1160	620	380	105	200x60	85
2046.2	250	1000	1410	750	450	1160	670	380	130	200x60	95
2046.4	300	1000	1410	700	580	1160	620	500	105	200x60	110
2046.7	400	1000	1410	750	630	1160	670	550	130	200x60	120
2046.8	500	1000	1410	800	680	1190	720	600	180	200x60	130
2046.10	750	1000	1410	1280	680	1190	1200	600	480	200x60	160
2046.12	1000	1500	1550	1300	750	1325	1220	640	480	200x60	180
2046.14	1500	1500	1640	1300	1050	1420	1220	980	480	200x60	210

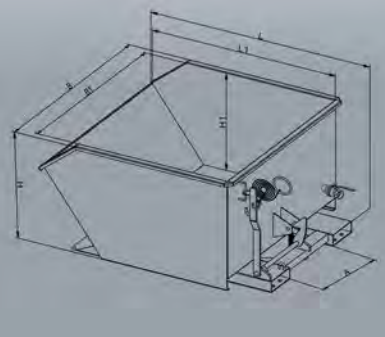



2067 Kippmulde

**2-seitig kippbar,
von 4 Seiten anfahrbar**

Die Kippmulde ist im Arbeitsalltag ein Multitalent: Mit einer Traglast bis 750 kg ist sie vielseitig, platzsparend und ablaufoptimierend einsetzbar, da sie von 4 Seiten mit dem Stapler transportiert und in 2 Richtungen gekippt werden kann.

Mit umlaufender Kantenverstärkung und Abrutschsicherung.

Standardmäßig in reinorange RAL2004, enzianblau RAL5010, anthrazitgrau RAL7016, feuerverzinkt.

Optional lieferbar:
- 2 Lenk- und 2 Bock-Rollen
- in RAL-Sonderfarbe pulverbeschichtet
- öl- und wasserdichte Verschweißung

Typ	I	T	L	B	H	L1	B1	H1	A / A1	Z	G
2067.4	300	500	845	920	995	600	870	730	250/150	200x80	85
2067.9	600	750	1445	920	995	1200	870	730	250/650	200x80	130

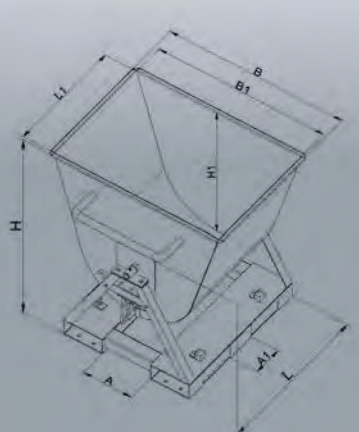

SCANNEN



LESEN
HANDELN

Robust. Clever. Eichinger.

**Jedes Gerät trägt einen Aufkleber mit QR-Code. Hierüber gelangen Sie und Ihre Mitarbeiter direkt auf die Downloadseite mit Betriebsanleitungen.
Einfach und direkt
für mehr Arbeitssicherheit für alle.**

Technische Änderungen vorbehalten.
Abbildungen zeigen auch Zusatz-Ausstattung.

2096 Langholz-Sammelplattform

mit Seitenrampen

Robuste Konstruktion aus massiver Stahlblech-Bodenplatte und zwei Seitenrampen. Die Kanten und Zwischenstreben sind mit Stahlrohrprofilen verstärkt. Das Abkippen nach vorne kann direkt vom Staplersitz über Seilzug ausgelöst werden. 2-fach gegen Rutschen sicherbar.

Standardmäßig in reinorange RAL2004, enzianblau RAL5010, anthrazitgrau RAL7016, feuerverzinkt.

Optional lieferbar:
- 2 Lenk- und 2 Bockrollen
- in RAL-Sonderfarbe pulverbeschichtet

Typ	T	L	B	H	G
2096	500	1680	1500	840	185

Legende für alle Tabellen
I = Inhalt in l
T = Tragkraft in kg
L = Länge außen in mm
B = Breite außen in mm
H = Höhe außen in mm
L1 = Länge innen in mm
B1 = Breite innen in mm
H1 = Höhe innen in mm
TA = Trichterauslauf in mm
A = Einfahrtaschen-Innenabstand in mm
Z = Einfahrtaschen-Innenmaße in mm
G = Eigengewicht in kg

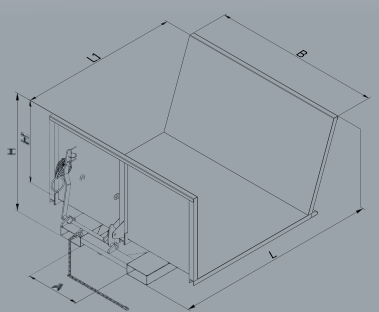


Klappbodenbehälter 2032 16


Bodenklappencontainer 2033 16


Baustoff-Container mit Klappboden 2035 16


Abfall-Klappbodenbehälter 2036 17


Gitterbehälter 2037 17


Klappbodenbehälter 2039 17



Robust. Clever. Eichinger.

SAMMELN & KLAPPEN

Klappboden-Behälter auf eichinger-industrie.de



2032 Klappbodenbehälter

Rechteckige Form mit 3 mm Stahlblech umlaufenden Verstärkungsprofil. Bodenklappe mit seitlichen Zentrierblechen, automatische Entriegelung per Seilzug und selbsttätige Schließung beim Aufsetzen. Sicherung gegen Abrutschen und Öffnen der Bodenklappe. Aufnahme für Gabelstapler und Hebezeug.

Standardmäßig in reinorange RAL2004, enzianblau RAL5010, anthrazitgrau RAL7016, feuerverzinkt.

Optional lieferbar:
- 2 Lenk- und 2 Bock-Rollen
- Deckel, mehrteilig
- in RAL-Sonderfarbe pulverbeschichtet

Typ	l	T	L	B	H	L1	B1	H1	A	Z	G
2032.4	300	1000	1330	1000	550	1200	900	400	600	175x70	160
2032.8	500	1000	1330	1000	650	1200	900	500	600	175x70	170
2032.10	750	1500	1330	1000	850	1200	900	700	600	175x70	190
2032.12	1000	2000	1330	1000	1070	1200	900	920	600	175x70	245
2032.14	1500	2000	1930	1000	1070	1800	900	920	600	175x70	270
2032.16	2000	2000	1930	1000	1370	1800	900	1220	600	175x70	370

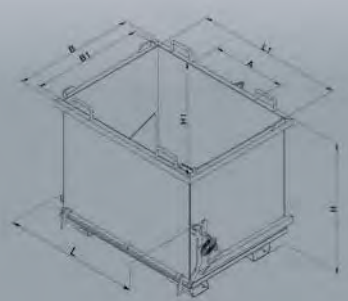

2033 Klappbodenbehälter
in konischer Ausführung

Ineinander stapelbarer Behälter mit glatten, leicht konisch konstruierten Stahlwänden und umlaufendem Stapelrand. Die robuste, gesicherte Bodenklappe ist mit Seilzug und Federn vom Fahrersitz aus zu lösen. Selbst mit Rollen versehen, öffnet sie im vollen 90°-Winkel und arretiert selbsttätig durch Aufsetzen auf dem Boden. Die massiven, verschweißten Tragebügel ermöglichen sowohl den Kran- wie auch den Stapler-Einsatz. Mit Kette zur Abrutschsicherung.

Standardmäßig in reinorange RAL2004, enzianblau RAL5010, anthrazitgrau RAL7016, feuerverzinkt.

Optional lieferbar:
- 2 Lenk- und 2 Bock-Rollen
- Deckel, mehrteilig
- in RAL-Sonderfarbe pulverbeschichtet

Typ	l	T	L	B	H	L1	B1	H1	A	Z	G
2033.8	500	1000	1250	1060	890	1130	935	665	570	200x80	170
2033.10	750	1500	1250	1060	990	1130	935	765	570	200x80	190
2033.12	1000	2000	1250	1060	1240	1130	935	1015	570	200x80	210

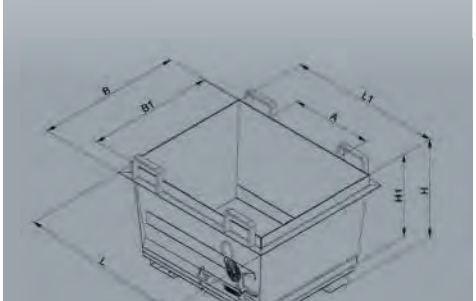

2035 Baustoff-Container
mit Klappboden

Entleerung mit hydraulischer Palettenzange möglich! Stabiler Rechteck-Container mit glatten Innenwänden vielseitig einsetzbar für Schüttgut und Stückware. Optimale Platznutzung auf der LKW-Ladefläche und dem Betriebsgelände.

Massive, verstärkte Bodenklappe mit Standfüßen. Ihre Entriegelung funktioniert über Seilzug vom Fahrersitz aus. Stapelbar und mit Kette auch am Kran einsetzbar. Mit massiver, verstärkter Bodenklappe mit Standfüßen und Kette zur Sicherung gegen ungewolltes Abrutschen.

Standardmäßig in reinorange RAL2004, enzianblau RAL5010, anthrazitgrau RAL7016, feuerverzinkt.

Optional lieferbar:
- 2 Lenk- und 2 Bock-Rollen
- Deckel, mehrteilig
- in RAL-Sonderfarbe pulverbeschichtet
- Steinzangen-Entriegelung

Typ	l	T	L	B	H	L1	B1	H1	A	Z	G
2035.4	300	1000	1330	1000	550	1200	900	400	600	175x70	170
2035.8	500	1000	1330	1000	650	1200	900	500	600	175x70	185
2035.10	750	1500	1330	1000	850	1200	900	700	600	175x70	215
2035.12	1000	2000	1330	1000	1070	1200	900	920	600	175x70	250

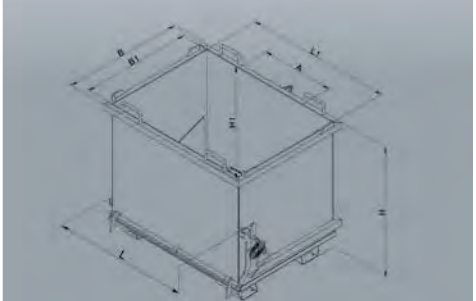



2036 Klappbodenbehälter
mit Zwischenwand und getrennt öffnenden Klappen

Der mehrteilige Behälter mit separat bedienbaren Bodenklappen ist nicht nur ideal zur Mülltrennung, sondern auch hilfreich an Einsatzbereichen mit unterschiedlichen schüttbaren Kleinteilen. Mit massiven, verstärkten Bodenklappen mit Standfüßen, die eine unterfahrbare Höhe von 100 mm gewährleisten. Mit Trennwänden für 2 oder 3 Unterteilungen erhältlich. Mit umlaufender Kantenverstärkung und Abrutschsicherung. Für Kran- und Stapler-Einsatz.

Standardmäßig in reinorange RAL2004, enzianblau RAL5010, anthrazitgrau RAL7016, feuerverzinkt.

Optional lieferbar:
- 2 Lenk- und 2 Bock-Rollen
- Deckel, mehrteilig
- in RAL-Sonderfarbe pulverbeschichtet
- Transportwagen

Typ	I	T	L	B	H	L1	B1	H1	A	Z	G
2036.12	x 900	1500	1890	1060	1190	1795	915	1050	670	175x70	252
2036.23	x 600	1500	1890	1060	1190	1795	915	1050	670	175x70	280

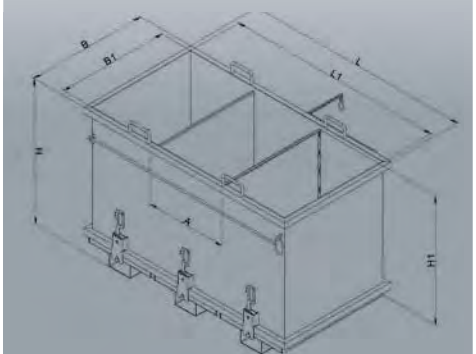

Technische Änderungen vorbehalten.
Abbildungen zeigen auch Zusatz-Ausstattung.

2037 Gitterbehälter
mit entriegelbarer Bodenklappe

Klapp-Behälter mit Seitenwänden aus Drahtgitter (Abstände der Gitterstäbe 50 x 50 x 5 mm), mit massiver, verstärkter Bodenklappe auf Standfüßen. Umlaufend mit massivem Kantenprofil und aufgeschweißten Ecken zur Positionsfixierung beim Aufeinanderstapeln. Der Gitterbehälter ist mit Kette gegen ungewolltes Abrutschen sicherbar.

Für Kran- und Stapler-Einsatz.

Standardmäßig in reinorange RAL2004, enzianblau RAL5010, anthrazitgrau RAL7016, feuerverzinkt.

Optional lieferbar:
- 2 Lenk- und 2 Bock-Rollen
- in RAL-Sonderfarbe pulverbeschichtet

Typ	I	T	L	B	H	L1	B1	A	Z	G
2037.12	1000	500	1335	1080	1160	1200	900	595	160 x 70	200

Legende für alle Tabellen
I = Inhalt in l
T = Tragkraft in kg
L = Länge außen in mm
B = Breite außen in mm
H = Höhe außen in mm
L1 = Länge innen in mm
B1 = Breite innen in mm
H1 = Höhe innen in mm
A = Einfahrtaschen-Innenabstand in mm
Z = Einfahrtaschen-Innenmaße in mm
G = Eigengewicht in kg

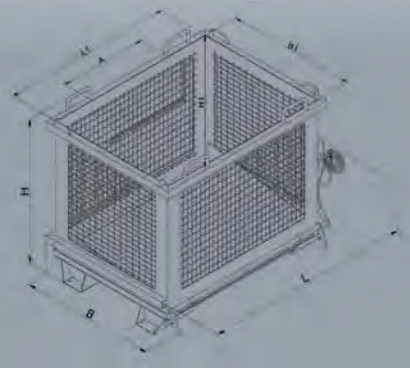

2039 Klappbodenbehälter

Kastenförmiger Klappbodenbehälter für Stapler mit glatten Innenwänden. Der solide Behälter kann 3-fach gestapelt werden und kann per Stapler und Kran aufgenommen werden. Die Entriegelung der Bodenklappe wird per Seilzug vom Fahrersitz ausgelöst. Bei Aufsetzen auf dem Boden schließt die Bodenklappe wieder selbsttätig. Durch die 100 mm Bodenfreiheit ist der Klappbodenbehälter auch mit Hubwagen verfahrbar. Mit Kettensicherung.

Mit 4 Kranösen und Stapelecken.

Standardmäßig in reinorange RAL2004, enzianblau RAL5010, anthrazitgrau RAL7016, feuerverzinkt.

Optional lieferbar:
- 2 Lenk- und 2 Bock-Rollen
- Deckel, mehrteilig
- in RAL-Sonderfarbe pulverbeschichtet
- Zentrierwände für Bodenklappe

Typ	I	T	L	B	H	A	Z	G
2039.8	500	1000	850	1250	850	420	175x70	130
2039.10	750	1000	850	1250	1150	420	175x70	150
2039.12	1000	1000	1045	1250	1150	420	175x70	165
2039.14	1500	1500	1045	1850	1150	620	175x70	210
2039.16	2000	1500	1045	1850	1450	620	175x70	240

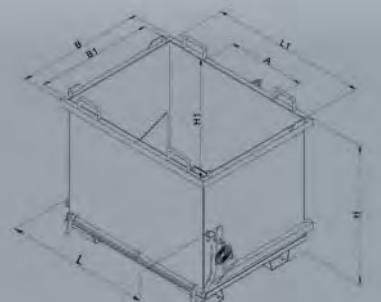


Silobehälter auf Rollen 2051 20


Silobehälter 2052 20

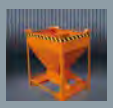
Silobehälter 2058 21


Abfülltrichter 2053 21


Abfülltrichter 2054 21


Befülltrichter 2056 22


Übergabesilo 2057 22


Stapler-Schaufel 2061 22

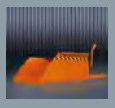
Stapler-Schaufel 2062 23


Stapler-Schaufel 2063 23

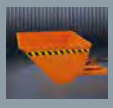
Ladeschaufel 2064 23



Robust. Clever. Eichinger.

SCHAUFELN & BEFÜLLEN

Stapler-Schaufeln auf eichinger-industrie.de

Silobehälter auf eichinger-industrie.de



RAL 2004

RAL 5010

Fast alle Geräte von Eichinger Industrie erhalten Sie in diesen RAL-Farben oder in der Sonderfarbe Ihrer Wahl


RAL 7016


feuerverzinkt

2051 Silobehälter

auf Rollen, mit mittigem, per Hebel bedienbarem Auslauf

Der trichterförmige, rechteckige Behälter ist aus hochwertigem Stahlblech gefertigt. Umlaufend mit massivem Kantenprofil geschützt, bewährt er sich auch bei hartem Arbeitseinsatz. Der mittige Auslass mit Scherenverschluss ist 300 x 300 mm groß und kann über den Handhebel dosiert bedient werden. Die Ausführung ist serienmäßig mit Handgriff und 2 Lenk- und 2 Bockrollen inklusive Feststellbremse ausgestattet.

Standardmäßig in reinorange RAL2004, enzianblau RAL5010, anthrazitgrau RAL7016, feuerverzinkt.

Optional lieferbar:
- Kranösen
- in RAL-Sonderfarbe pulverbeschichtet

Typ	I	T	L	B	H	L1	B1	TA	G
2051.4	300	750	1175	775	1200	960	710	300x300	120
2051.9	600	1000	1175	775	1580	960	710	300x300	145

Legende für alle Tabellen
I = Inhalt in l
T = Tragkraft in kg
L = Länge außen in mm
B = Breite außen in mm
H = Höhe außen in mm
L1 = Länge innen in mm
B1 = Breite innen in mm
TA = Trichterauslauf in mm
A = Einfahrtaschen-Innenabstand in mm
Z = Einfahrtaschen-Innenmaße in mm
G = Eigengewicht in kg

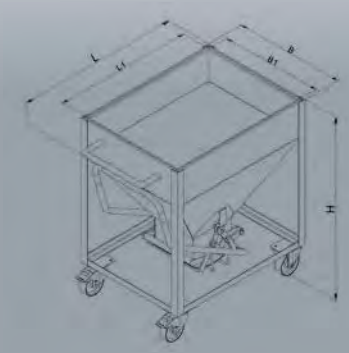

2052 Silobehälter

mit Einfahrtaschen, mittigem, per Hebel bedienbarem Auslauf

Der Trichter-Behälter ist aus hochwertigem Stahlblech gefertigt. Umlaufend mit massivem Kantenprofil geschützt, bewährt er sich auch bei hartem Arbeitseinsatz. Der mittige Auslass mit Scherenverschluss ist 300 x 300 mm groß und ab einer Korngröße von 1 mm geeignet". Er kann über den Handhebel dosiert bedient werden. Die Ausführung ist serienmäßig mit Stapler-Einfahrtaschen und aufgeschweißten Ecken zur Positionsfixierung beim Aufeinanderstapeln. Mit Kette zur Abrutschsicherung. Einsetzbar an Stapler oder mit Kette am Kran.

Standardmäßig in reinorange RAL2004, enzianblau RAL5010, anthrazitgrau RAL7016, feuerverzinkt.

Optional lieferbar:
- in RAL-Sonderfarbe pulverbeschichtet
- 2 Lenk- und 2 Bockrollen

Typ	I	T	L	B	H	TA	A	Z	G
2052.4	300	750	1100	850	1200	300x300	500	200 x 80	125
2052.9	600	1100	1100	850	1570	300x300	500	200 x 80	150

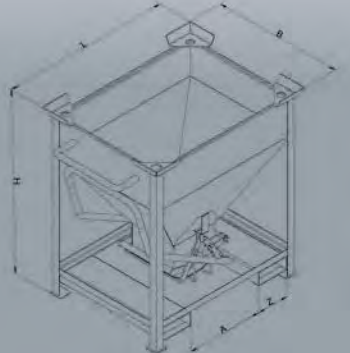



2058 Silobehälter
mit Dosier-Schiebeklappe am Auslauftrichter

Trichter-Behälter aus hochwertigem Stahlblech, mit umlaufendem, massivem Kantenprofil. Am mittigen Auslass (300 x 300 mm) kann über den Schiebeverschluss das Schüttgut dosiert werden. Die Ausführung ist serienmäßig mit Stapler-Einfahrtaschen und aufgeschweißten Ecken zur Positionsfixierung beim Aufeinanderstapeln. Mit Kette zur Abrutschsicherung, einsetzbar an Stapler oder mit Kette am Kran.

Standardmäßig in reinorange RAL2004, enzianblau RAL5010, anthrazitgrau RAL7016, feuerverzinkt.

Optional lieferbar:
- in RAL-Sonderfarbe pulverbeschichtet

Typ	I	T	L	B	H	TA	A	Z	G
2058.4	300	750	1100	850	1190	300x300	500	200 x 80	120
2058.9	600	1100	1430	850	1410	300x300	600	200 x 80	175

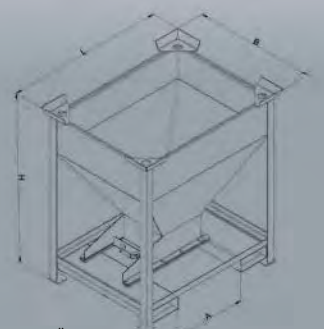

2053 Silobehälter
mit großflächiger Schüttklappe

Rechteckiger Stahl-Behälter, mit 30° schräg verlaufendem Boden. Die Schüttklappe an der Stirnseite des Behälters ist mit Scharnierfedern versehen und über Seilzug vom Fahrersitz aus zu bedienen. Einsetzbar an Stapler oder mit Kette am Kran.

Der Behälter ist serienmäßig mit umlaufend verstärktem Profil-Rand, Stapler-Einfahrbügeln und aufgeschweißten Ecken zur Positionsfixierung beim Übereinanderstapeln sowie mit Kette zur Abrutschsicherung.

Standardmäßig in reinorange RAL2004, enzianblau RAL5010, anthrazitgrau RAL7016, feuerverzinkt.

Optional lieferbar:
- in RAL-Sonderfarbe pulverbeschichtet

Typ	I	T	L	B	H	A	Z	G
2053.4	300	750	1050	1250	750	420	200 x 80	100
2053.7	400	750	1050	1250	840	420	200 x 80	105
2053.8	500	750	1050	1250	910	420	200 x 80	110
2053.10	750	1000	1050	1250	1170	420	200 x 80	160
2053.12	1000	1500	1050	1250	1375	420	200 x 80	190

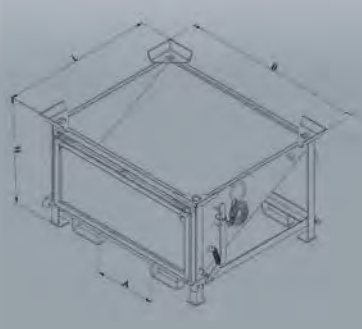

2054 Silobehälter
mit Auslaufschieber

Rechteckiger Stahl-Behälter, mit 30° schräg verlaufendem Boden. An der Stirnseite des Behälters ermöglicht eine manuell zu bedienende Öffnung mit Schieber (300 x 300 mm) ein gezieltes und präzises Dosieren von Schütt- und Rieselgut. Einsetzbar an Stapler oder mit Kette am Kran.

Der Behälter ist serienmäßig mit umlaufend verstärktem Profil-Rand, Stapler-Einfahrbügeln und aufgeschweißten Ecken zur Positionsfixierung beim Aufeinanderstapeln sowie mit Kette zur Abrutschsicherung.

Standardmäßig in reinorange RAL2004, enzianblau RAL5010, anthrazitgrau RAL7016, feuerverzinkt.

Optional lieferbar:
- in RAL-Sonderfarbe pulverbeschichtet

Typ	I	T	L	B	H	TA*	A	Z	G
2054.4	300	750	1000	1200	870	300x300	375	200 x 80	85
2054.7	400	750	1000	1200	970	300x300	375	200 x 80	90
2054.8	500	750	1000	1200	1070	300x300	375	200 x 80	100
2054.10	750	1000	1000	1200	1320	300x300	375	200 x 80	150
2054.12	1000	1500	1000	1200	1560	300x300	375	200 x 80	180

TA* = Trichterauslauf unten B

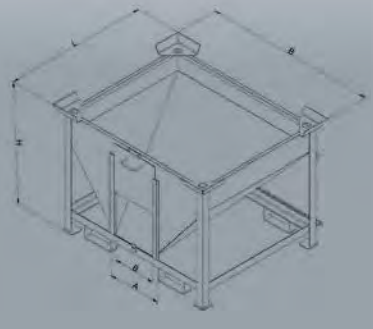

Technische Änderungen vorbehalten.
Abbildungen zeigen auch Zusatz-Ausstattung.



2056 Befülltrichter
mit Halterung für Big Bags

Der Trichter-Behälter aus Stahlblech ist mit unterschiedlichen Wandschrägen ideal zum gezielten Abfüllen von Schüttgut in BigBags und Behälter. Er ist mit seinem zusätzlichen, extra breiten Profil-Rand für einen harten Arbeitseinsatz ausgestattet.

Die Ausführung ist serienmäßig mit 4 Aufhängeösen, Stapler-Einfahrtaschen und mit Kette zur Abrutschsicherung.

Standardmäßig in reinorange RAL2004, enzianblau RAL5010, anthrazitgrau RAL7016, feuerverzinkt.

Optional lieferbar:
- Kranösen
- in RAL-Sonderfarbe pulverbeschichtet

Typ	L	B	H	A	Z	TA oben	TA unten	G
2056	1445	1775	940	810	200x80	800x600	1200x1600	230



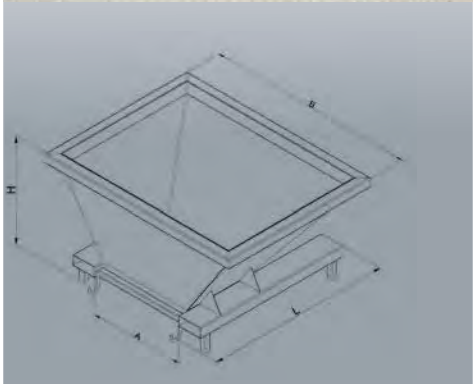

2057 Übergabe-Silo

Der dickwandige Stahltrichter sitzt auf einem aus massiven Stahlprofilen geschweißten Standgestell und bietet mit seiner großen Trichteröffnung einen optimalen Auffangbereich für das Umfüllen von Schüttgütern in Behälter und BigBags. Über die Staplertaschen jederzeit flexibel zu transportieren, vorbereitet mit Fußösen für die Befestigung auf dem Boden.

Standardmäßig in reinorange RAL2004, enzianblau RAL5010, anthrazitgrau RAL7016, feuerverzinkt.

Optional lieferbar:
- in RAL-Sonderfarbe pulverbeschichtet

Typ	L	B	H	H1	A	Z	TA oben	TA unten	G
2057	2210	1090	2090	1215	710	200x80	500x700	1920x900	395



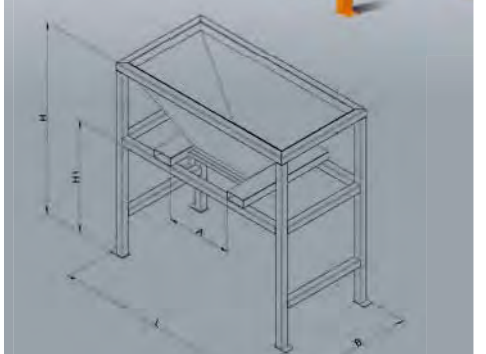

2061 Schaufel
mit hydraulischer Kippvorrichtung

Die stabile Schaufel sitzt auf einem verstärkten Grundrahmen, der die Last auf den Staplerzinken günstig verteilt. Über ein kräftiges, auf hohe Beanspruchung ausgelegtes Doppelgelenk steuert der Hydraulik-Zylinder das Vorwärts- und Rückwärtskippen. Die Form und der Neigungsradius ermöglichen immer eine optimale Position der Schaufel beim Aufnehmen von Schüttgut wie auch beim Transport. Mit umlaufender Kantenverstärkung und Abrutschsicherung Mit Kette gegen ungewolltes Abrutschen sicherbar.

Standardmäßig in reinorange RAL2004, enzianblau RAL5010, anthrazitgrau RAL7016, feuerverzinkt.

Optional lieferbar:
- in RAL-Sonderfarbe pulverbeschichtet

Typ	I	T	L	B	H	A	Z	G
2061.8	500	1000	1745	1050	740	290	200x80	248
2061.10	750	1000	1745	1250	740	290	200x80	260
2061.12	1000	1000	1745	1650	740	490	200x80	310
2061.13	1250	1500	1745	2050	740	490	200x80	365

Legende für alle Tabellen
I = Inhalt in l
T = Tragkraft in kg
L = Länge außen in mm
B = Breite außen in mm
H = Höhe außen in mm
L1 = Länge innen in mm
B1 = Breite innen in mm
TA = Trichterauslauf in mm
A = Einfahrtaschen-Innenabstand in mm
Z = Einfahrtaschen-Innenmaße in mm
G = Eigengewicht in kg

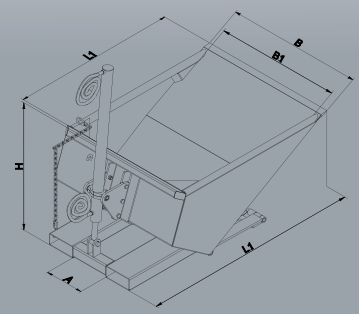

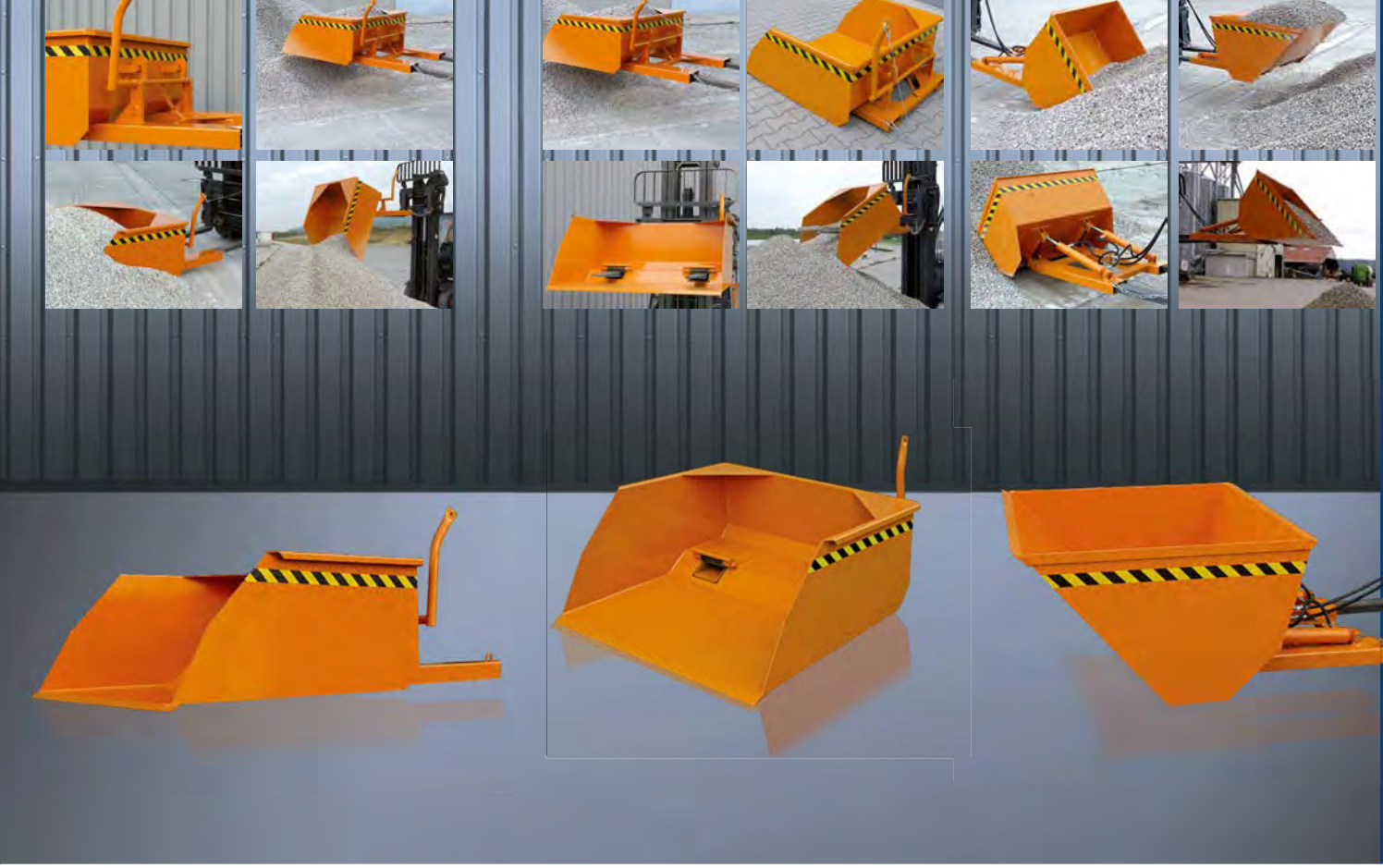

2062 Schaufel
mit geschlossenen Staplereinfahrtaschen

Der Schaufelaufsatz ist mit extra stabilem Wannenblech, umlaufendem Randprofil, verstärkten Ecken und speziellen Schüttleisten für große Traglasten ausgerichtet. Der stabile Grundrahmen sitzt auf den Stapler-Einfahrtaschen und ist gegen unbeabsichtigtes Abrutschen gesichert. Die Schaufel kann schnell über die Gabelzinken aufgenommen und in jeder Stellung per Seilzug vom Fahrersitz aus betätigt werden.

Standardmäßig in reinorange RAL2004, enzianblau RAL5010, anthrazitgrau RAL7016, feuerverzinkt.

Optional lieferbar:
- in RAL-Sonderfarbe pulverbeschichtet

Typ	I	T	L	B	H	A	Z	G
2062.4	300	1500	1000	1000	500	465	170x70	170
2062.7	400	2000	1000	1050	500	465	170x70	180
2062.8	500	2500	1000	1100	500	465	170x70	190
2062.9	600	2500	1200	1200	500	465	170x70	210
2062.10	750	3000	1200	1200	550	562	170x70	220
2062.11	800	3000	1200	1300	550	570	170x70	230
2062.12	1000	3000	1300	1600	650	668	170x70	320
2062.13	1250	3000	1300	1700	650	668	170x70	330
2062.14	1500	4000	1500	1800	600	760	200x80	380
2062.15	1750	4000	1500	1900	600	760	200x80	390
2062.16	2000	4000	1600	2000	650	760	200x80	430
2062.17	2500	4000	1600	2500	650	1000	200x80	490

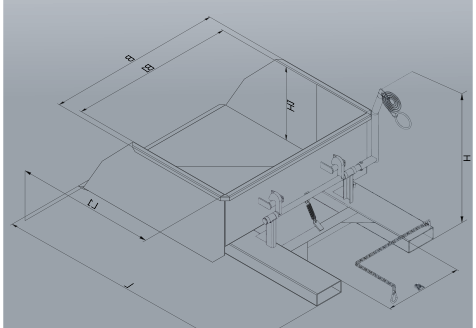

2063 Schaufel
mit Staplergabel-Durchschub

Ideal für die Aufnahme von Schüttgütern mit gutem Druck auf die 3-fach verstärkte Schürfleiste. Einfache Aufnahme durch Gabelzinken und in jeder Stellung per Seilzug vom Fahrersitz kippbar. Wannenblech mit umlaufenden Randprofil und speziellen Schüttleisten. Stabiler Grundrahmen mit Ausklinkvorrichtung und gegen unbeabsichtigtem Abrutschen gesichert.

Standardmäßig in reinorange RAL2004, enzianblau RAL5010, anthrazitgrau RAL7016, feuerverzinkt.

Optional lieferbar:
- hydraulische Kippvorrichtung
- in RAL-Sonderfarbe pulverbeschichtet

Typ	I	T	L	B	H	L1	B1	H1	A	Z	G
2063.4	300	1500	1320	1090	750	1030	1000	400	465	150x60	170
2063.7	400	2000	1320	1190	750	1030	1100	400	465	150x60	180
2063.8	500	2500	1320	1190	750	1030	1100	500	465	150x60	190
2063.9	600	2500	1320	1290	750	1030	1200	500	465	150x60	210
2063.10	750	3000	1520	1290	750	1230	1200	550	562	150x60	220
2063.11	800	3000	1520	1390	750	1230	1300	550	570	150x60	230
2063.12	1000	3000	1620	1690	750	1330	1600	650	668	150x60	320
2063.13	1250	3000	1620	1770	750	1330	1680	650	668	150x60	330
2063.14	1500	4000	1870	1670	750	1630	1580	680	760	200x80	380
2063.15	1750	4000	2050	1970	900	1630	1880	680	760	200x80	390
2063.16	2000	4000	2050	2070	900	1630	1980	680	760	200x80	430
2063.21	2250	4000	2100	2320	1000	1630	2230	680	1000	200x80	450
2063.17	2500	4000	2100	2570	1000	1630	2480	680	1000	200x80	490

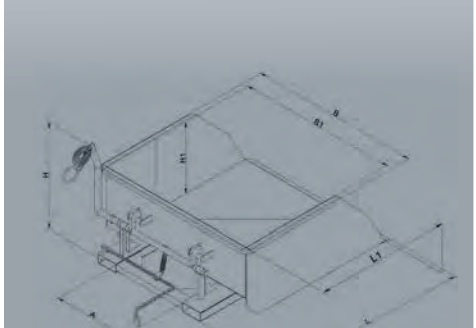

2064 Ladeschaufel
mit hydraulischer Kippvorrichtung

Der Schaufelaufsatz ersetzt den Bagger auf dem Betriebsgelände. Mit seinen beiden Hydraulikzylindern ist ein langsames, gezieltes Entleeren aus jeder Höhe möglich. Die stabilen Profilkanten, die robuste Schürfleiste und die Sicherungskette sind ausgelegt auf stärkste Beanspruchung und hohe Lebensdauer.

Standardmäßig in reinorange RAL2004, enzianblau RAL5010, anthrazitgrau RAL7016, feuerverzinkt.

Optional lieferbar:
- in RAL-Sonderfarbe pulverbeschichtet

Typ	I	T	L	B	H	L1	B1	H1	A	Z	G
2064.8	500	1600	1670	1230	680	1130	1200	450	415	150x65	270
2064.10	750	1600	1670	1630	680	1130	1600	450	415	150x65	300
2064.11	800	1600	1865	1580	820	1280	1550	580	415	150x65	350
2064.12	1000	2000	1865	1830	820	1280	1800	580	415	200x80	390
2064.14	1500	2500	1930	2030	900	1610	2000	650	415	200x80	430



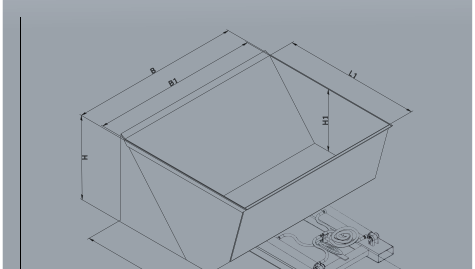

Technische Änderungen vorbehalten.
Abbildungen zeigen auch Zusatz-Ausstattung.


Gabelverlängerung 2112 26


Gabelzinken-Schutzbalken 2278 26

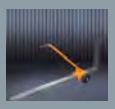
Gabelzinken-Heber 2113 27


Rangierhilfe für Abrollcontainer 2120 27


Rangierhilfe 2121 27


Schneeschieber 2071 28


Schneepflug 2073.1-4 28


Schneepflug 2073.5-8 28


Streugerät 2074 29


Kehrbesen 2077 29


Rad-Montagehilfe 2122 29



Robust. Clever. Eichinger.

VIELSEITIG NUTZEN

Stapler-Hilfmittel auf eichinger-industrie.de

Schneeräumgeräte auf eichinger-industrie.de



2112 Gabel-Verlängerung

geschlossene Ausführung

Fertigung aus Qualitäts-Stahl - geschlossene Ausführung. Schnelles und sicheres Einfahren in Paletten. Ver-jüngung an den abgeschrägten Gabelspitzen, mit Kettensicherung an den Steckbolzen.

Oberflächenfinish mit langlebiger Pulverbeschichtung, standardmäßig in anthrazitgrau RAL7016

Spezialanfertigung und Sondermaße möglich

Optional lieferbar:
- in RAL-Sonderfarbe pulverbeschichtet
- feuerverzinkte Ausführung

Tipp: Aus statischen Gründen sollte die Verlängerung zu 60 % auf den vorhandenen Zinken des Staplers aufliegen. Die Berechnungsformel lautet: Zinkenlänge 1.200 mm / 0,6 = max. 2.000 mm Länge der Gabelverlängerung.



Typ	Länge	T	Z	T	Z	T	Z	T	Z	T	Z	T	Z	T	Z	T	Z	T	Z	T	Z
211201...	1600	01	80x40	02	100x40	03	100x45	04	100x50	05	120x40	06	120x50	07	125x45	08	125x50	09	150x50	10	150x70
211202...	1800	01	80x40	02	100x40	03	100x45	04	100x50	05	120x40	06	120x50	07	125x45	08	125x50	09	150x50	10	150x70
211203...	2000	01	80x40	02	100x40	03	100x45	04	100x50	05	120x40	06	120x50	07	125x45	08	125x50	09	150x50	10	150x70
211204...	2200	01	80x40	02	100x40	03	100x45	04	100x50	05	120x40	06	120x50	07	125x45	08	125x50	09	150x50	10	150x70
211205...	2400	01	80x40	02	100x40	03	100x45	04	100x50	05	120x40	06	120x50	07	125x45	08	125x50	09	150x50	10	150x70
211206...	2600	01	80x40	02	100x40	03	100x45	04	100x50	05	120x40	06	120x50	07	125x45	08	125x50	09	150x50	10	150x70

Bestellbeispiel:

geschlossene Gabelverlängerung für Stapler mit Zinkenmaß 120 x 40 mm, 1800 mm lang = 211202 05

T = Typennummer-Ergänzung
Z = vorhandes Zinkenmaß Ihres Staplers BxH in mm

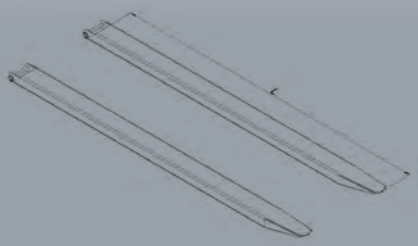

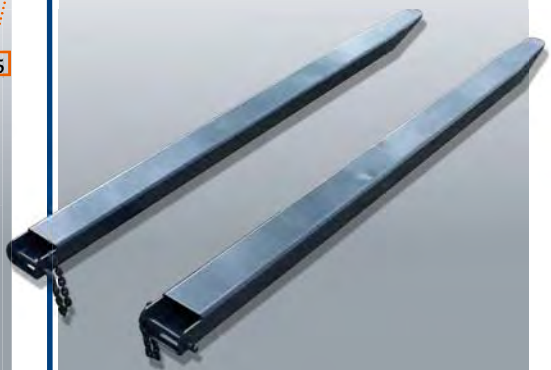

2278 Gabelzinken-Schutzbalken

Gemäß den BG-Vorschriften müssen die Spitzen der Gabelverlängerungen bei Leerfahrten im öffentlichen Straßenverkehr abgedeckt werden.

Die Sicherung erfolgt durch Kette und Feder. Der Gabelschutzbalken ist mit einer rot-weißen Warnmarkierung versehen.

Standardmäßig in reinorange RAL2004 und feuerverzinkt

Optional lieferbar:
- in RAL-Sonderfarbe pulverbeschichtet

Typ	L	B	H	A	Z	G
2278	1000	200	150	195	200x60/30	15

L = Länge in mm
B = Breite in mm
H = Höhe in mm
A = Einfahrtaschen-Innenabstand in mm
Z = max. Einfahrtaschen-Innenmaße in mm
G = Eigengewicht in kg

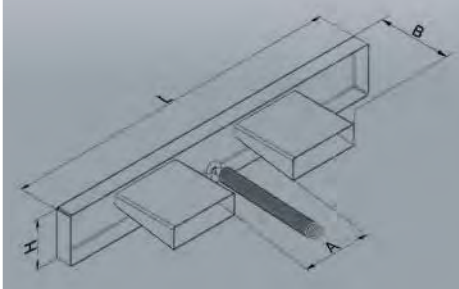



2113 Gabelzinken-Heber
für das mühelose Tauschen von Gabelzinken

Stabile, praktische Hilfe für das Anheben und Tauschen von Gabelzinken ohne Kraftaufwand. Arbeitshilfe gemäß UVV. In zwei Ausführungen erhältlich passend für unterschiedliche Gabelzinken-Größen.

Standardmäßig in reinorange RAL2004, enzianblau RAL5010, anthrazitgrau RAL7016

Optional lieferbar:
- in RAL-Sonderfarbe pulverbeschichtet
- feuerverzinkte Ausführung

Typ	T	Z	G
2113.1	150	125 x 65	8
2113.2	150	150 x 65	9

T = Tragkraft in kg
Z = max. Einfahrtaschen-Innenmaße in mm
G = Eigengewicht in kg



2120 Rangierhilfe für Abrollcontainer

Mit der Rangierhilfe für den Stapler wird das Verfahren von Abrollcontainern zum Kinderspiel. Die massive Konstruktion ist mit einer Sicherung gegen Abrutschen von den Zinken ausgestattet. Maximale Stützlast Haken 10.000 kg.

Einsetzbar mit Staplerzinken
bis Länge max. 1200 mm

Standardmäßig in reinorange RAL2004, enzianblau RAL5010, anthrazitgrau RAL7016

Typ	L	B	H	A	Z	G
2120	1800	700	725	200	200 x 60	215

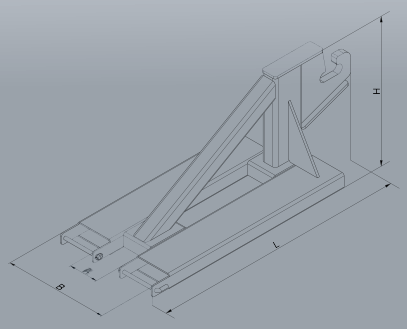

2121 Rangierhilfe
für Anhänger mit Kugel-Kupplung/PKW-Anhänger

Um schnell einen Anhänger auf dem Betriebsgelände zu rangieren, ist der praktische Aufsatz auf die Gabelzinken des Staplers ideal. Die Rangierhilfe wird einfach mit der Kette gegen ungewolltes Verrutschen gesichert. Routinierte Staplerfahrer mit Rangiergefühl können sogar vom Führerhaus einkuppeln ohne Aussteigen zu müssen.

Standardmäßig in reinorange RAL2004, enzianblau RAL5010, anthrazitgrau RAL7016, feuerverzinkt.

Optional lieferbar:
- in RAL-Sonderfarbe pulverbeschichtet

Typ	L	B	H	A	Z	G
2121	410	540	160	180	165 x 65	25

L = Länge in mm
B = Breite in mm
H = Höhe in mm
A = Einfahrtaschen-Innenabstand in mm
Z = Einfahrtaschen-Innenmaße in mm
G = Eigengewicht in kg

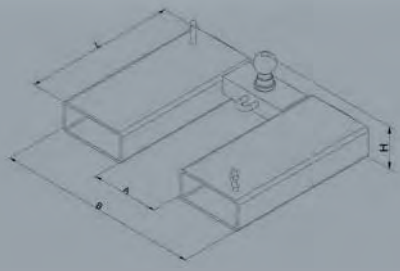

Technische Änderungen vorbehalten.
Abbildungen zeigen auch Zusatz-Ausstattung.



2071 Schneeschieber

Robuste Stahlblechkonstruktion zum Räumen von schneebedeckten Flächen mit einem Gabelstapler. Räumschild mit angeschweißter Federklappschure oder Schürfleiste nach rechts und links verstellbar.

Mit Kette unbeabsichtigtes Abrutschen gesichert. Standardmäßig in reinorange RAL2004, enzianblau RAL5010, anthrazitgrau RAL7016

Optional lieferbar:
- mit Stahl-Schürfleiste
- mit Gummi-Schürfleiste
- mit PUR-Schürfleiste
- mit Federklappscharre

Typ	L	B	H1	H2	B1	A	Z	G
2071.1	1930	1500	620	660	1100 - 1500	405	210x70	185
2071.2	1930	1800	620	660	1300 - 1800	405	210x70	195
2071.3	1930	2100	620	660	1500 - 2100	405	210x70	220
2071.4	1930	2400	620	660	1700 - 2400	405	210x70	235

L = Länge außen in mm
B = Breite außen in mm
H1 = Höhe mit Gummischiene in mm
H2 = Höhe mit Federklappe in mm
B1 = Räumbreite "von - bis" in mm
A = Einfahrtaschen-Innenabstand in mm
Z = Einfahrtaschen-Innenmaße in mm
G = Eigengewicht in kg

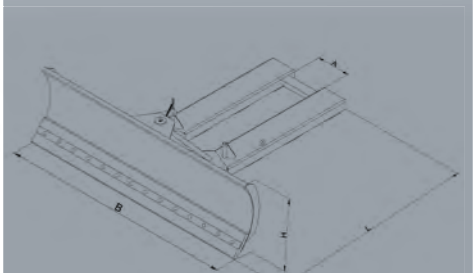

2073.1-4 Schneepflug
automat.Niveauausgleich, Einfahrtasche unten

Robuste Stahlblechkonstruktion zum Räumen von schneebedeckten Flächen mit einem Gabelstapler. Räumschild rechts und links verstellbar.

Mit Kette unbeabsichtigtes Abrutschen gesichert. Standardmäßig in reinorange RAL2004, enzianblau RAL5010, anthrazitgrau RAL7016

Optional lieferbar:
- mit Stahl-Schürfleiste
- mit Gummi-Schürfleiste
- mit PUR-Schürfleiste
- mit Federklappscharre

Typ	L	B	H1	H2	B1	A	Z	G
Einfahrtaschen unten								
2073.1	1770	1500	620	660	1100 - 1500	400	200 x 80	220
2073.2	1770	1800	620	660	1300 - 1800	400	200 x 80	235
2073.3	1770	2100	620	660	1500 - 2100	400	200 x 80	250
2073.4	1770	2400	620	660	1700 - 2400	400	200 x 80	265

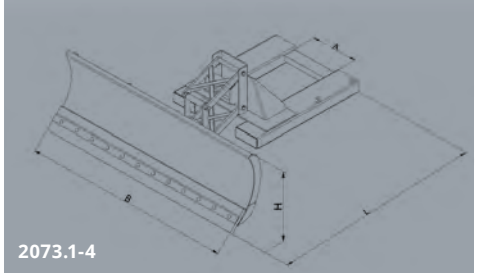

2073.5-8 Schneepflug
automat.Niveauausgleich, Einfahrtasche oben

Robuste Stahlblechkonstruktion zum Räumen von schneebedeckten Flächen mit einem Gabelstapler. Räumschild rechts und links verstellbar.

Mit Kette unbeabsichtigtes Abrutschen gesichert. Standardmäßig in reinorange RAL2004, enzianblau RAL5010, anthrazitgrau RAL7016

Optional lieferbar:
- mit Stahl-Schürfleiste
- mit Gummi-Schürfleiste
- mit PUR-Schürfleiste
- mit Federklappscharre

Typ	L	B	H	H1	H2	B1	A	Z	G
Einfahrtaschen oben									
2073.5	1000	1500	1000	620	660	1100 - 1500	400	200 x 80	220
2073.6	1000	1800	1000	620	660	1300 - 1800	400	200 x 80	235
2073.7	1000	2100	1000	620	660	1500 - 2100	400	200 x 80	250
2073.8	1000	2400	1000	620	660	1700 - 2400	400	200 x 80	265

L = Länge außen in mm
B = Breite außen in mm
H = Gesamthöhe in mm
H1 = Höhe mit Gummischiene in mm
H2 = Höhe mit Federklappe in mm
B1 = Räumbreite "von - bis" in mm
A = Einfahrtaschen-Innenabstand in mm
Z = Einfahrtaschen-Innenmaße in mm
G = Eigengewicht in kg

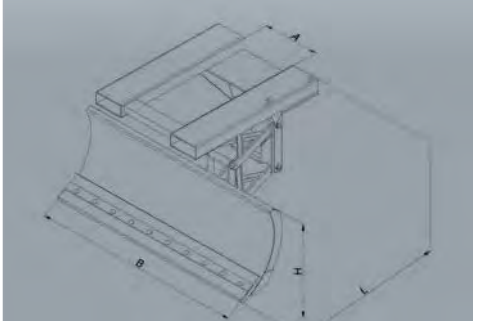



2074 Streugerät

Stabiler Trichter-Aufsatz mit Einfahrtaschen für Gabelstapler zum Streuen von Rollsplitt, Sand oder Streusalz. Das über die Staplerhydraulik betriebene Rührwerk sorgt für eine gleichmäßige Verteilung in einer individuell einstellbaren Streubreite bis 9 m und verhindert das Verklumpen von Streugut. Mit Schutzgitter aus feuerverzinktem Stahl, Maschenweite 50/50/5 mm.

Standardmäßig in reinorange RAL2004, enzianblau RAL5010, anthrazitgrau RAL7016

Optional lieferbar:
- Deckel

Typ	I	L	B	H	A	Z	B1	O	P	G
2074	265	1160	1090	940	665	200 x 80	9 m	15l/min	80l/min	120

I = Inhalt in l
L = Länge außen in mm
B = Breite außen in mm
H = Höhe in mm
A = Einfahrtaschen-Innenabstand in mm
Z = Einfahrtaschen-Innenmaße in mm
B1 = Streubreite
O = Mindest-Ölbedarf
P = Maximale Förderleistung
G = Eigengewicht in kg



2077 Kehrbesen
für Gabelstapler und Radlader

Praktisches und arbeitsoptimierendes Hilfsmittel aus belastbarer Stahlprofilrohr-Konstruktion: Der doppelreihige Kehrbesen mit Einfahrtaschen passt auf alle Fahrzeuge mit Gabelzinken.
- Kehrbesen-Breite: 1000, 1500, 2000 mm
- Borstenhöhe: ca. 110 mm
- Robuste Bürstenreihen, einzeln austauschbar
- Kehr-Richtung nach rechts und links verstellbar

Standardmäßig in reinorange RAL2004, enzianblau RAL5010, anthrazitgrau RAL7016

Typ	L	B	H	A	Z	G
2077.1	350	1000	390	440	160 x 55	50
2077.2	350	1500	390	440	160 x 55	60
2077.3	350	2000	390	440	160 x 55	70

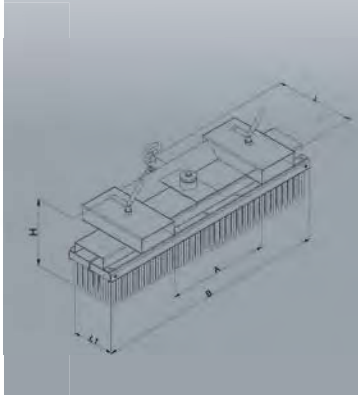

2122 Rad-Montagehilfe
für LKW-Reifen etc.

An das zu wechselnde Rad heranfahren, Radbolzen lösen, Rad über den Handgriff der Rad-Montagehilfe anheben, Reifen lösen und wegfahren. So einfach ohne Kraftaufwand und ohne Beschädigungen an Felge, Bolzen und Bremsscheiben.

Die Auflage-Bolzen der Montagehilfe sind dem Reifen entsprechend anzupassen.

Der Handgriff kann ergonomie-freundlich auf eine angenehme Länge eingestellt werden.

Standardmäßig in reinorange RAL2004, enzianblau RAL5010, anthrazitgrau RAL7016, feuerverzinkt.

Optional lieferbar:
- in RAL-Sonderfarbe pulverbeschichtet

Typ	L	B	H	L1	W	G
2122	725	460	315	295	200-500	35

L = Länge in mm
B = Breite in mm
H = Höhe in mm
L1 = Auflagebolzen in mm
W = Öffnungsweite in mm
G = Eigengewicht in kg

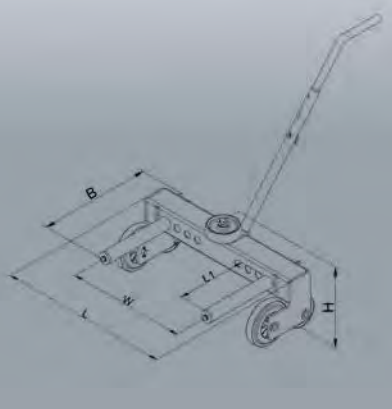

Technische Änderungen vorbehalten.
Abbildungen zeigen auch Zusatz-Ausstattung.


Arbeitsbühne für Kran und Stapler 1073.1 32

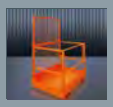
Gabelstapler Arbeitskorb 1073.3 32


Arbeitskorb 1073.5 32


Arbeitskorb 1073.6 33


Arbeitsbühne 1073.7 33


Arbeitsbühne für Gabelstapler 1073.8 33



Robust. Clever. Eichinger.

HOCH OBEN ARBEITEN

Arbeitskörbe auf eichinger-industrie.de



1073.1 Arbeitsbühne

Für max. zwei Personen und Werkzeug.Geeignet für Gabelstapler- und Kranbetrieb. Serienmäßig mit praktischer Werkzeugablage, vier Kranösen und seitlicher Türe für Einstieg. Auslieferung ohne Kettengehänge.

Gebaut nach den arbeitssicherheitstechnischen Bestimmungen der Berufsgenossenschaften.

Standardmäßig in reinorange RAL2004, enzianblau RAL5010, anthrazitgrau RAL7016, feuerverzinkt.

Optional lieferbar:
- in RAL-Sonderfarbe pulverbeschichtet
- 4-Strang-Kette, Traglast 3000 kg, inkl. Schäkel, Länge 1600 mm, ø 7 mm, Güteklasse 8

	1073.1
Eigengewicht	230 kg
Nutzlast	250 kg
zul. Gesamtgewicht	480 kg
Länge L	1225 mm
Breite B	1100 mm
Höhe H	2350 mm
Einfahrtaschen-Innenabstand A	600 mm
Einfahrtaschen-Innenmaße Z	200 x 80 mm

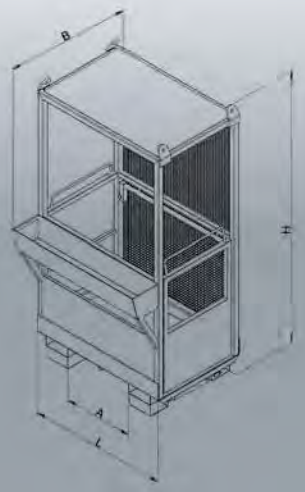

1073.3 Arbeitsbühne
zerlegbar

Geeignet für max. zwei Personen. Platzsparend verstaut und bei Bedarf rasch einsatzbereit ist die robuste Arbeitsbühne mit dem extra verstärkten Boden. Ausschließlich für den Einsatz am Gabelstapler.

Gebaut nach den arbeitssicherheitstechnischen Bestimmungen der Berufsgenossenschaften.

Standardmäßig in reinorange RAL2004, enzianblau RAL5010, anthrazitgrau RAL7016, feuerverzinkt.

Optional lieferbar:
- in RAL-Sonderfarbe pulverbeschichtet
- Werkzeugablage (LxBxH 750x130x165)

	1073.3
Eigengewicht	125 kg
Nutzlast	250 kg
zul. Gesamtgewicht	375 kg
Länge L	1200 mm
Breite B	1190 mm
Höhe H	1980 mm
Höhe zusammengeklappt	300 mm
Einfahrtaschen-Innenabstand A	600 mm
Einfahrtaschen-Innenmaße Z	200 x 75 mm

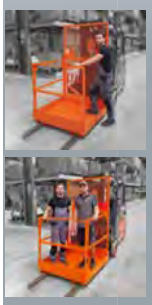

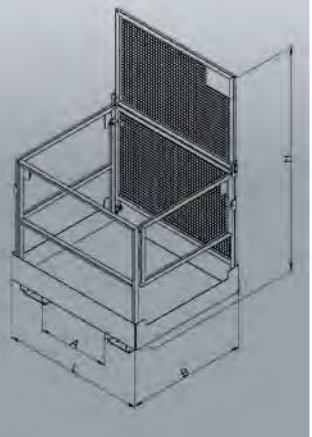

1073.5 Arbeitskorb
für 1 Person

Robuste Rohrkonstruktion mit Rückwand aus Drahtgitter, die Seitenwände und Front verfügen über eine massive Absturzsicherung aus Rohr. Für den Einstieg in den Arbeitskorb kann eine mittlere Strebe verschoben werden. Die Arbeitsplattform ist rutschsicher konstruiert, mit Steckbolzen vor Abrutschen zu sichern und serienmäßig mit Werkzeugablage ausgestattet.

Gebaut nach den arbeitssicherheitstechnischen Bestimmungen der Berufsgenossenschaften.
Inkl. 2 PSA-Anschlagpunkte

Standardmäßig in reinorange RAL2004, enzianblau RAL5010, anthrazitgrau RAL7016, feuerverzinkt.

Optional lieferbar:
- in RAL-Sonderfarbe pulverbeschichtet

	1073.5
Eigengewicht	95 kg
Nutzlast	150 kg
zul. Gesamtgewicht	245 kg
Nutzfläche	770 x 730 mm
Länge L	860 mm
Breite B	910 mm
Breite mit Werkzeugkiste BW	1090 mm
Höhe H	2000 mm
Einfahrtaschen-Innenabstand A	350 mm
Einfahrtaschen-Innenmaße Z	200 x 75 mm



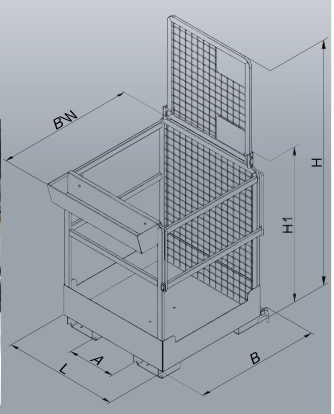



1073.6 Arbeitsbühne
für 2 Personen

Arbeitsbühne für Frontstapler aus robuster Vierkant-Rohrkonstruktion, geschlossene Bodenwanne aus rutschsicherem Material, inkl. Werkzeugablage serienmäßig mitgeliefert. Seitlicher Einstieg über verschiebbare Mittelstrebe.

Gebaut nach den arbeitssicherheitstechnischen Bestimmungen der Berufsgenossenschaften. Inkl. 2 PSA-Anschlagpunkte

Standardmäßig in reinorange RAL2004.

Optional lieferbar:
- in RAL-Sonderfarbe pulverbeschichtet

	1073.6
Eigengewicht	125 kg
Nutzlast	280 kg
zul. Gesamtgewicht	405 kg
Nutzfläche	1140 x 950 mm
Länge L	1200 mm
Breite B	1090 mm
Breite mit Werkzeugkiste BW	1275 mm
Höhe H	2000 mm
Einfahrtaschen-Innenabstand A	610 mm
Einfahrtaschen-Innenmaße Z	200 x 75 mm

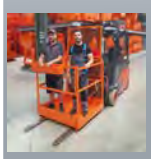
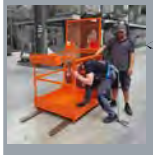
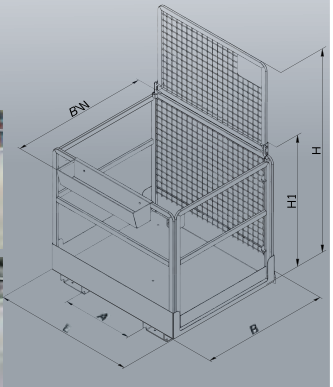

Technische Änderungen vorbehalten.
Abbildungen zeigen auch Zusatz-Ausstattung.

1073.7 Arbeitsbühne
für 2 Personen

Robuste Vierkant-Rohr-Konstruktion mit geschlossener, rutschsicherer Bodenwanne können keine Gegenstände herabfallen. Serienmäßig mit Werkzeugablage und seitlich zu öffnender Tür.

Gebaut nach den arbeitssicherheitstechnischen Bestimmungen der Berufsgenossenschaften. Inkl. 2 PSA-Anschlagpunkte

Standardmäßig in reinorange RAL2004, enzianblau RAL5010, anthrazitgrau RAL7016, feuerverzinkt.

Optional lieferbar:
- in RAL-Sonderfarbe pulverbeschichtet

	1073.7
Eigengewicht	125 kg
Nutzlast	280 kg
zul. Gesamtgewicht	405 kg
Nutzfläche	1140 x 950 mm
Länge L	1200 mm
Breite B	1090 mm
Breite mit Werkzeugkiste BW	1275 mm
Höhe H	2000 mm
Einfahrtaschen-Innenabstand A	610 mm
Einfahrtaschen-Innenmaße Z	200 x 75 mm

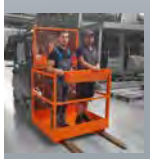
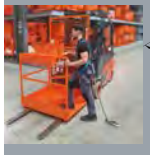
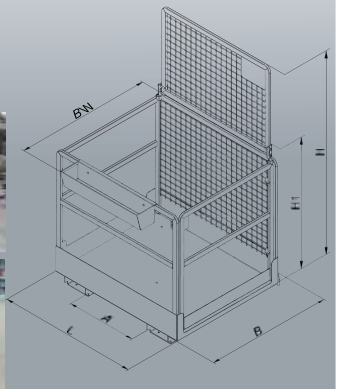

1073.8 Arbeitsbühne
Premium

Die Premium-Variante für 2 Personen kann von 2 Seiten angefahren werden und mit Frontstapler und Schubmaststapler einsetzbar. Robuste Vierkant-Rohr-Konstruktion mit geschlossener, rutschsicherer Bodenwanne; komfortabeler Einstieg über eine seitlich zu öffnende Tür; serienmäßig mit Werkzeugablage.

Gebaut nach den arbeitssicherheitstechnischen Bestimmungen der Berufsgenossenschaften. Inkl. 2 PSA-Anschlagpunkte

Standardmäßig in reinorange RAL2004, enzianblau RAL5010, anthrazitgrau RAL7016, feuerverzinkt.

Optional lieferbar:
- in RAL-Sonderfarbe pulverbeschichtet

	1073.8
Eigengewicht	155 kg
Nutzlast	280 kg
zul. Gesamtgewicht	435 kg
Nutzfläche	1140 x 950 mm
Länge L	1200 mm
Breite B	1090 mm
Breite mit Werkzeugkiste BW	1275 mm
Höhe H	2280 mm
Einfahrtaschen-Innenabstand A lange Seite	575 mm
Einfahrtaschen-Innenabstand A1 schmale Seite	375 mm
Einfahrtaschen-Innenmaße Z	200 x 75 mm


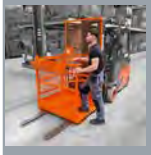
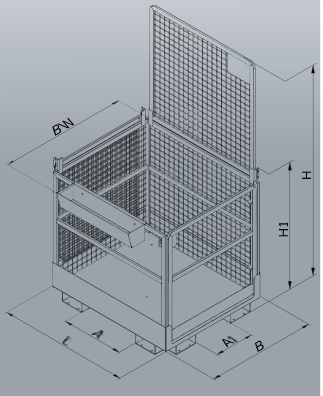


Sicherheits-Kranarm 2081 36

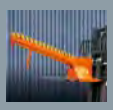
Teleskop-Kranarm 2082 36

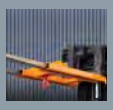
Lasthaken 2084 37


Lasthaken für Stapler 2085 37


Tragdorn 2087 37


Hydraulischer Behälterkipper 2091 38

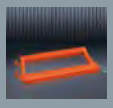
Mülltonnen-Entleerer 2092 38


Mülltonnenkipper für Stapler 2093 38


Mülltonnenkipper 2094 38

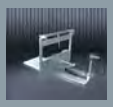
Gitterboxenkipper 2095 39


Big Bag 1096 39

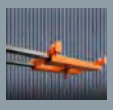
Big Bag Traverse 1097 39


Gasflaschen-Transportgestell 1328 39



Robust. Clever. Eichinger.

LASTEN HEBEN

Hebezeuge und Lastaufnahme-Mittel auf eichinger-industrie.de



2081 Kranarm
teleskopierbar

Neue Reichweiten schafft der Kranarm-Aufsatz für Gabelstapler: massive Konstruktion aus Profilrohren, verschweißt und verschraubt, in 7 Stufen verstellbar.
- Mit Wirbel-Lasthaken
- In zwei Ausführungen für diverse Traglasten
- Bolzensicherung gegen unbeabsichtigtes Abrutschen

Standardmäßig in reinorange RAL2004, enzianblau RAL5010, anthrazitgrau RAL7016, feuerverzinkt.

Optional lieferbar:
- in RAL-Sonderfarbe pulverbeschichtet

Typ	T	B	H	W-W1	A	Z	G
2081.1	2500	520	430	670 - 3665	110	190 x 90	150
2081.2	5000	520	510	670 - 3665	110	190 x 90	180

Das Traglastdiagramm für die 7 Stufen finden Sie in der Betriebsanleitung



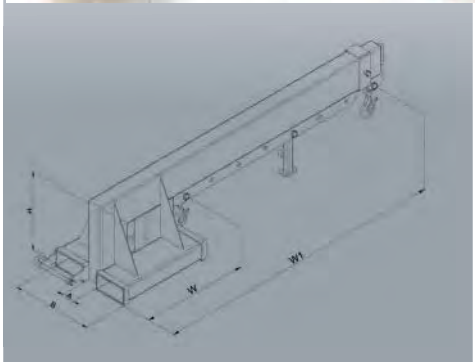

2082 Kranarm
teleskopierbar und höhenverstellbar

Robuste Profilrohr-Konstruktion zum Transportieren von Lasten mit Kranhaken am Gabelstapler. Dieses Stapleranbaugerät kommt speziell dort zum Einsatz, wo Lasten nicht unterfahren werden können.
- Teleskopierbarer Kranarm mit Wirbel-Lasthaken
- In 3 Teilschritten bis 45 ° höhenverstellbar
- Bolzensicherung gegen unbeabsichtigtes Abrutschen

Standardmäßig in reinorange RAL2004, enzianblau RAL5010, anthrazitgrau RAL7016, feuerverzinkt.

Optional lieferbar:
- in RAL-Sonderfarbe pulverbeschichtet

Typ	T	B	H	W-W1	H1 (0-45°)	A	Z	G
2082.1	2500	540	645	740 - 3735	195 - 2490	130	190 x 90	220
2082.2	5000	540	645	740 - 3735	130 - 2435	130	190 x 90	250

Das Traglastdiagramm für die 7 Stufen finden Sie in der Betriebsanleitung



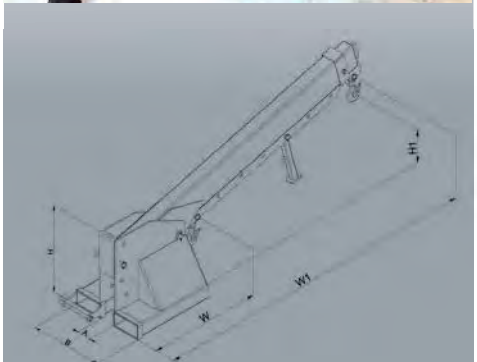





T = Tragkraft
L = Länge in mm
B = Breite in mm
H = Höhe in mm
W = Teleskopierbarkeit W - W1
H1 = verstellbarer Neigungswinkel (0-45°)
A = Einfahrtaschen-Innenabstand in mm
Z = Einfahrtaschen-Innenmaße in mm
K = Kippwinkel
G = Eigengewicht in kg

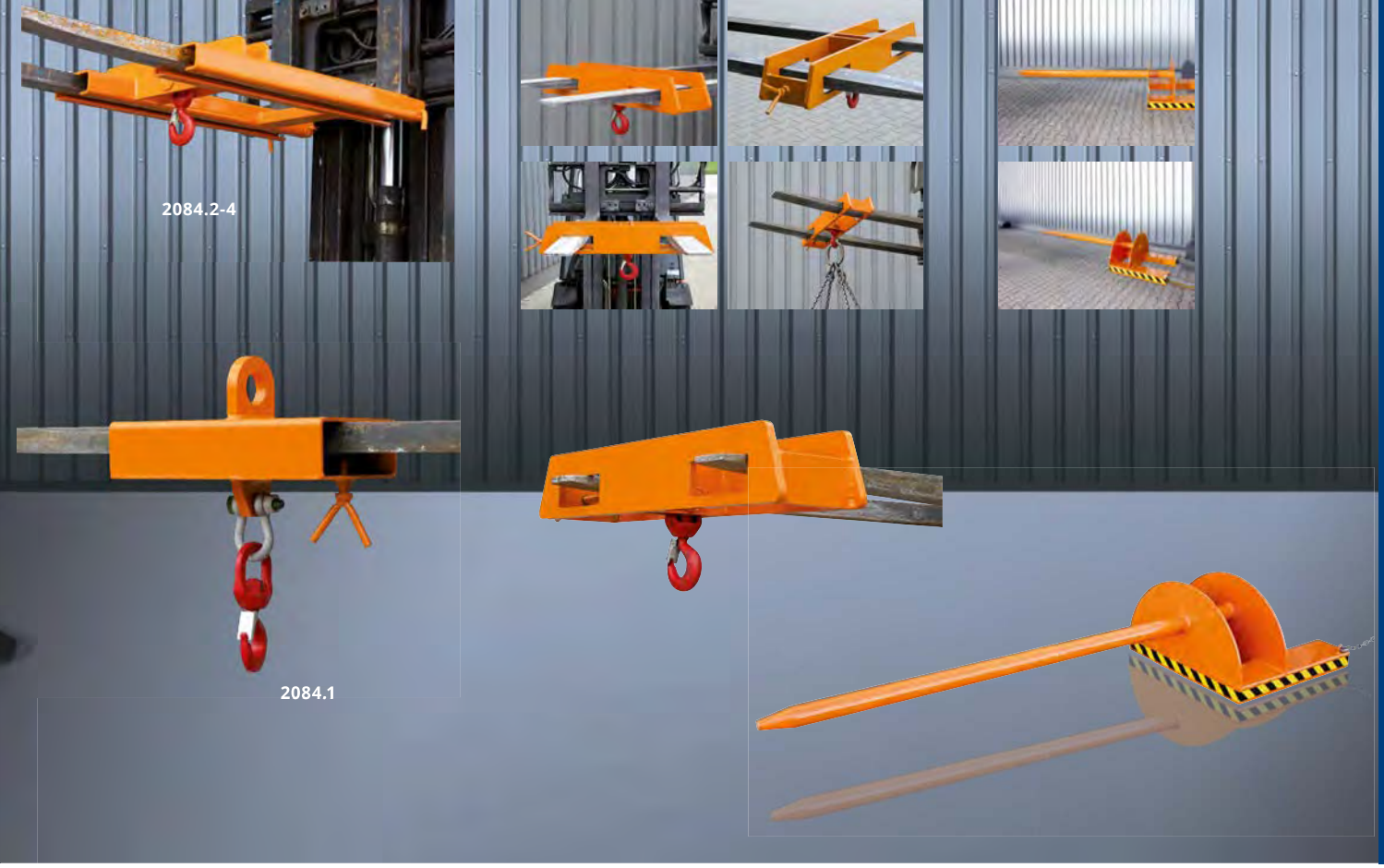

2084 Lasthaken

Stapler-Aufsatz für 1 oder 2 Gabelzinken

Aufstecktaschen für ein oder zwei Gabelstaplerzinken mit dreh- und schwenkbaren Ösenhaken und Sicherung gegen ungewolltes Abrutschen

Standardmäßig in reinorange RAL2004, enzianblau RAL5010, anthrazitgrau RAL7016, feuerverzinkt.

Optional lieferbar:
- in RAL-Sonderfarbe pulverbeschichtet
- Ausführung für höhere Traglasten

Typ	T	L	B	H	A	Z	G
Aufstecktasche für einen Staplerzinken							
2084.1	1000	400	210	510	-	200x80	14,5
Aufstecktaschen für zwei Staplerzinken							
2084.2	2000	940	645	270	300	160x65	50
2084.3	3000	940	735	270	300	200x80	70
2084.4	5000	940	735	320	300	200x80	75



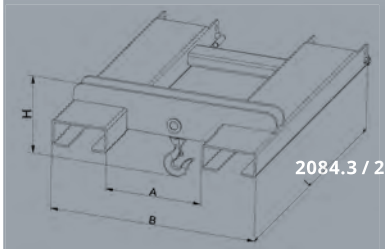

2084.3 / 2084.4

Technische Änderungen vorbehalten.
Abbildungen zeigen auch Zusatz-Ausstattung.

2085 Lasthaken

Stapler-Aufsatz über zwei Gabelzinken

Ein unentbehrliches Hilfsmittel für vielfältigste Aufgaben: Der doppelarmige Stapler-Aufsatz mit Wirbel-Lasthaken sorgt für eine mittige Traglast-Verteilung auf zwei Staplergabeln. Die Fixierung an den Staplergabeln erfolgt über eine seitlich liegende Flügelschraube. In zwei Ausführungen für unterschiedliche Traglast.

Standardmäßig in reinorange RAL2004, enzianblau RAL5010, anthrazitgrau RAL7016, feuerverzinkt.

Optional lieferbar:
- in RAL-Sonderfarbe pulverbeschichtet
- Ausführung für höhere Traglasten

Typ	T	L	B	H	HB	A	Z	G
2085.1	2500	790	180	130	270	300	160x60	30
2085.2	5000	890	190	150	330	300	200x80	45

T = Tragkraft in kg
L = Länge in mm
B = Breite in mm
H = Höhe in mm
HB = Höhe mit Haken in mm
A = Einfahrtaschen-Innenabstand in mm
Z = Einfahrtaschen-Innenmaße in mm
G = Eigengewicht in kg

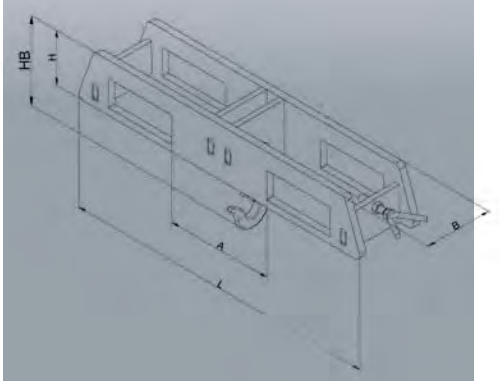

2087 Tragdorn

Stapler-Aufsatz über zwei Gabelzinken

Massiver Tragedorn für den Transport von Rohren, Hohlkörpern und Teppichrollen etc. In verschiedenen Längen und Gewichtsklassen lieferbar, inklusive Sicherungskette zum Schutz vor ungewolltem Abrutschen.

Standardmäßig in reinorange RAL2004, enzianblau RAL5010, anthrazitgrau RAL7016, feuerverzinkt.

Optional lieferbar:
- in RAL-Sonderfarbe pulverbeschichtet
- Ausführung für höhere Traglasten

Typ	T	Ø	L	B	H	L1	A	Z	G
2087.1	1000	82,5	2800	840	490	2000	400	200 x 80	150
2087.2	1000	82,5	3800	840	490	3000	400	200 x 80	180
2087.3	1500	82,5	2800	840	490	2000	400	200 x 80	170
2087.4	1500	82,5	3800	840	490	3000	400	200 x 80	200
2087.5	2000	108	2800	840	490	2000	400	200 x 80	205
2087.6	2000	108	3800	840	490	3000	400	200 x 80	255
2087.7	2500	108	2800	840	490	2000	400	200 x 80	225
2087.8	2500	108	3800	840	490	3000	400	200 x 80	275

T = Tragkraft in kg
Ø = Tragedorn Durchmesser in mm
L = Länge in mm
B = Breite in mm
H = Höhe in mm
L1 = Länge Tragedorn in mm
A = Einfahrtaschen-Innenabstand in mm
Z = Einfahrtaschen-Innenmaße in mm
G = Eigengewicht in kg

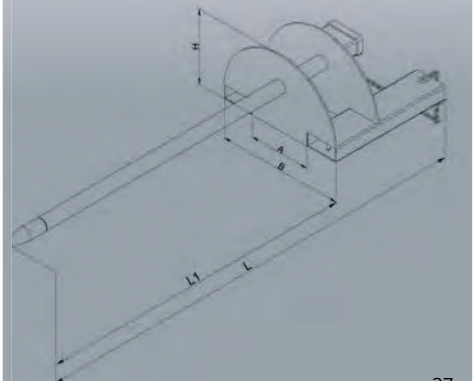

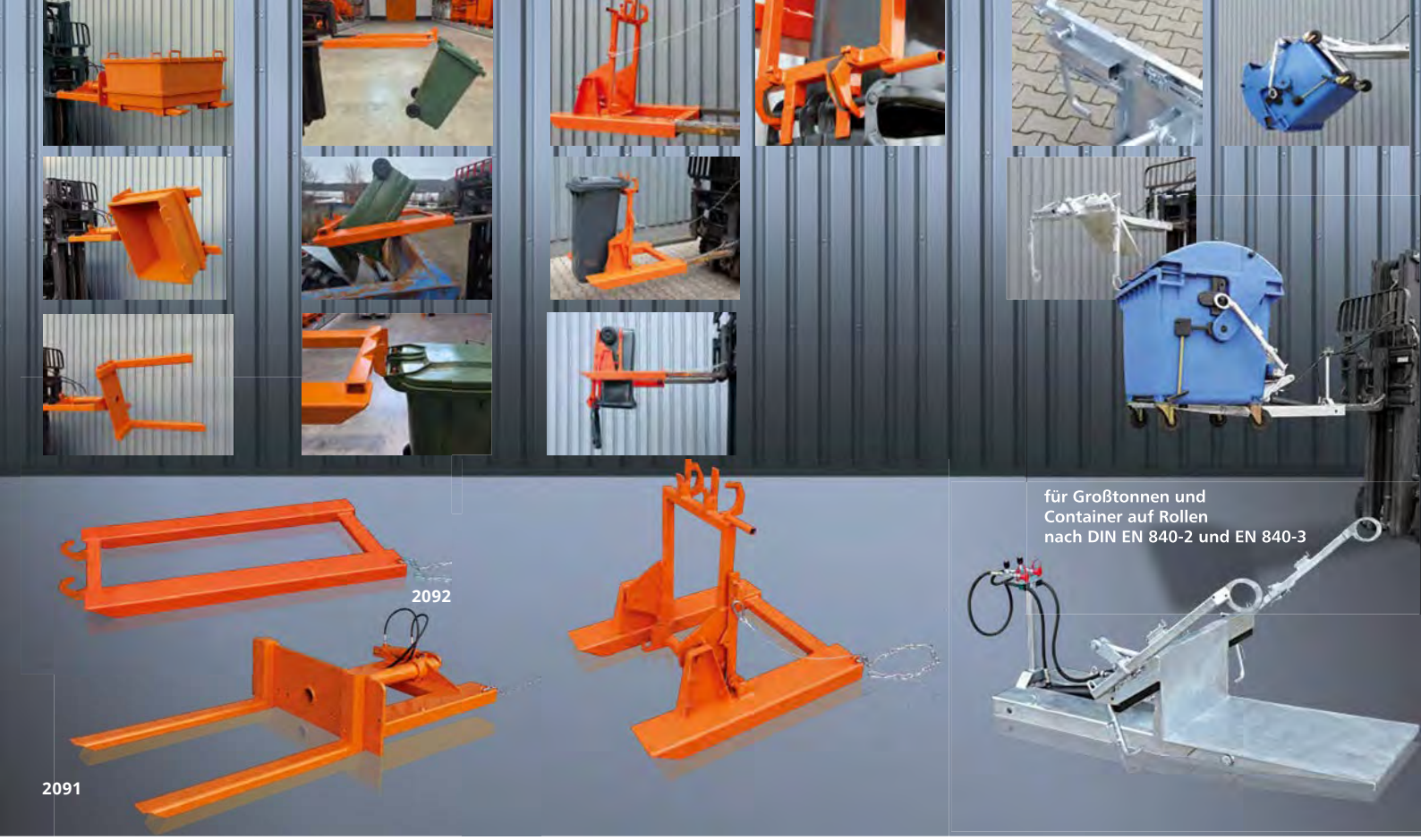

2091 Behälterkipper

hydraulisch für Behälter mit Staplerschuhen

Der Behälterkipper ist eine ideale Ergänzung für Gabelstapler, die mit einem dritten Steuerelement ausgestattet sind und damit das hydraulische Drehen steuern. So kann vom Staplerführer direkt vollständig oder teilweise das Streugut aus dem Behälter nach links entleert werden.

- mit Kette gegen ungewolltes Abrutschen gesichert
- für alle Behälter mit Einfahrtaschen
- drehbar in Fahrtrichtung links bis 130°

Standardmäßig in reinorange RAL2004, enzianblau RAL5010, anthrazitgrau RAL7016, feuerverzinkt.

Optional lieferbar:
- in RAL-Sonderfarbe pulverbeschichtet

Typ	T	L	B	H	X	Y	A	Z	K	G
2091	1500	2420	1190	445	120	60	480	200x80	130° nach links	275

Zinkenverstellung:
W = 525, 725, 925, 1125 mm

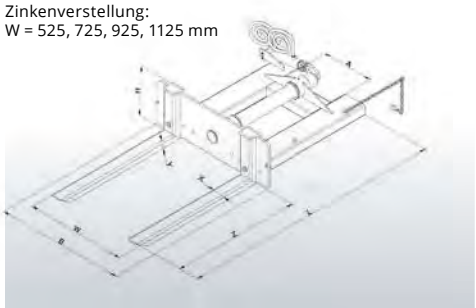

2092 Mülltonnen-Entleerer

Der Mülltonnen-Entleerer in solider Stahlkonstruktion zur mechanischen Aufnahme von Haushaltstonnen über die vorderen Haken; einfache Bedienung und Transport mittels Gabelstapler. Mit Kette gegen versehentliches Abrutschen gesichert.

Standardmäßig in reinorange RAL2004, enzianblau RAL5010, anthrazitgrau RAL7016, feuerverzinkt.

Optional lieferbar:
- in RAL-Sonderfarbe pulverbeschichtet

Typ	T	I	L	B	H	A	Z	G
2092.1	600	80-240	1000	1020	300	660	170×70	42

2093 Mülltonnenkipper

für Haushaltstonnen der Marke SULO

Ideal zum Entleeren und Auswaschen von Mülltonnen: Kippvorrichtung aus massiven Stahlprofilen geschweißt, mit integrierten Stapler-Einfahrtaschen im stabilen, verwindungsfreien Grundrahmen. Die Entriegelung des Kippmechanismus erfolgt über Seilzug vom Fahrersitz aus, zwei Haken fixieren dabei automatisch die Mülltonne an ihren Haltebügeln.

- mit Kette gegen ungewolltes Abrutschen gesichert
- geeignet für alle Fahrzeuge mit Gabelzinken
- nur mit Mülltonnen Fabrikat SULO einsetzbar
- nur für Mülltonnen mit dem Maß 860-930 mm, von Unterkante Griff bis Unterkante Achse geeignet

Standardmäßig in reinorange RAL2004, enzianblau RAL5010, anthrazitgrau RAL7016, feuerverzinkt.

Optional lieferbar:
- in RAL-Sonderfarbe pulverbeschichtet

Typ	T	I	L	B	H	A	Z	K	G
2093.1	600	80 / 120	1000	930	950	570	170 x 70	180°	74
2093.2	600	240	1000	1020	1065	660	170 x 70	180°	77

T = Tragkraft in kg
I = Inhalt in Liter
L = Länge in mm
B = Breite in mm
H = Höhe in mm
A = Einfahrtaschen-Innenabstand in mm
Z = Einfahrtaschen-Innenmaße in mm
G = Eigengewicht in kg

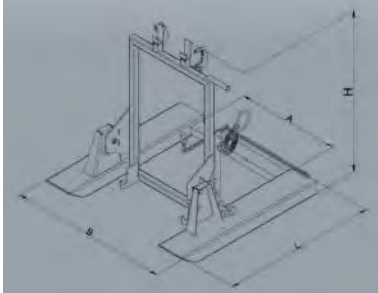

2094 Mülltonnenkipper

Unterfahren, sichern, anheben und transportieren und entleeren: Mit dem massiven Aufsatz für den Gabelstapler lassen sich Großtonnen rasch innerhalb des Betriebsgeländes befördern, entleeren und reinigen. Zwei abklappbare Arme sichern den Müllcontainer seitlich an den Haltegriffen. Während die hydraulische Kippvorrichtung mit regelbaren Drosselventilen den Container vorwärts und rückwärts neigt, hält ein Stahlseil den geöffneten Deckel in Position.

- mit Kette gegen ungewolltes Abrutschen gesichert
- geeignet für alle Fahrzeuge mit Gabelzinken
- äußere Breite 1370 mm
- Zapfenabstand (Zapfenaufnahme) 1085 mm

Standardmäßig feuerverzinkte Ausführung

Optional lieferbar:
- in RAL-Sonderfarbe pulverbeschichtet

Typ	T	L	B	H	L1	B1	A	Z	K	G
2094	600	1890	1590	900	900	600	110	200 x 80	135°	175

T = Tragkraft in kg
L = Länge in mm
B = Breite in mm
H = Höhe in mm
A = Einfahrtaschen-Innenabstand in mm
Z = Einfahrtaschen-Innenmaße in mm
K = Kippwinkel
G = Eigengewicht in kg

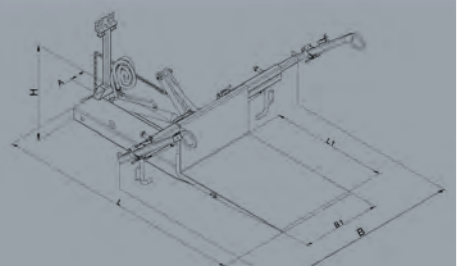



2095 Gitterboxenkipper

für Gitterbehälter nach DIN 15155/8 und UIC 435-3

Ideal zum Transportieren, Entleeren und Waschen von Euro-Gitterboxen: Dabei wird die Gitterbox mit dem geschlossenen Gabelaufsatz unterfahren und angehoben. Die Kippvorrichtung – aus massiven Stahlprofilen geschweißt – arretiert automatisch über zwei Spannhaken, sobald das Abkippen über die Staplerhydraulik ausgelöst wird.

- mit Kette gegen ungewolltes Abrutschen gesichert
- geeignet für alle Fahrzeuge mit Gabelzinken

Standardmäßig feuerverzinkte Ausführung

Optional lieferbar:
- in RAL-Sonderfarbe pulverbeschichtet

Typ	T	L	B	H	A	Z	K	G
2095	500	1850	1170	1050	110	200 x 80	135°	190

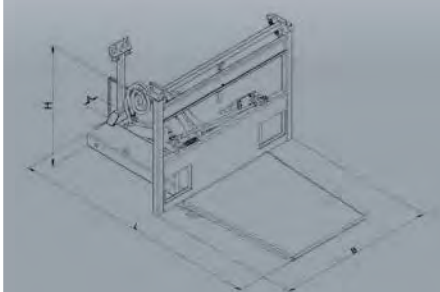

Technische Änderungen vorbehalten.
Abbildungen zeigen auch Zusatz-Ausstattung.

1097 Big Bag Traverse

Robuste Stahlkonstruktion zum schonenden Transport von Big Bags durch Stapler oder Hebezeug.

Große Radien der Tragbolzen schonen die Schlaufen der Big Bags dauerhaft. Standardmäßig in reinorange RAL2004, enzianblau RAL5010, anthrazitgrau RAL7016.

Typ	T	L	B	HB*	A	Z	G
1097.1	1000	930	915	440	280	190x90	68
1097.2	1500	930	915	440	280	190x90	72
1097.3	2000	930	915	440	280	190x90	80
1097.4	3000	930	915	455	280	190x90	92

1096 Big Bag

Robuste, reißfeste und flexible Schüttgutbehälter aus Polypropylenfasern zum Transport und Lagerung von grobem und feinerem Schüttgut mit und ohne Staubanteil. Die Nahtabdichtungen und das Gewebe gewährleisten problemlos eine hohe Mehrwegverwendung.

Typ	T	T	B	H	HB*	G
1096.1	1000	900	900	1200	1500	1
1096.2	1250	900	900	1200	1500	1
1096.3	1500	900	900	1200	1500	1

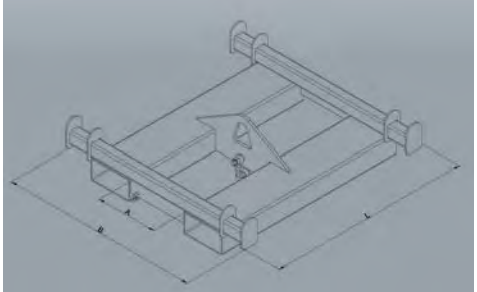

1328 Gasflaschenkorb

für Stapler und Kran

robuste Stahlrohrkonstruktion mit Standsicherung der zu transportierenden genormten Gasflaschen. Die konische Anordnung des Sicherungsbügels gewährleistet eine optimale Standardsicherheit.

Standardmäßig für Gasflaschen mit Ø 250 mm Standardmäßig in reinorange RAL2004, enzianblau RAL5010, anthrazitgrau RAL7016, feuerverzinkt.

Lieferbare Größen/Ausführungen:
- für Flaschen mit Ø 220 mm
- für Flaschen mit Ø 300 mm
- für Flaschen mit Ø 320 mm

Optional lieferbar:
- in RAL-Sonderfarbe pulverbeschichtet

Typ	NO*	L	B	H	A	Z	G
1328.1	4	900	635	2000	550	60x160	120
1328.2	6	1200	635	2000	790	60x160	150

NO = Anzahl der Gasflaschen
T = Tragkraft in kg
L = Länge in mm
B = Breite in mm
H = Höhe in mm
A = Einfahrtaschen-Innenabstand in mm
Z = Einfahrtaschen-Innenmaße in mm
G = Eigengewicht in kg

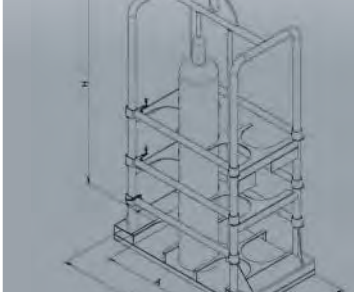


Stapelpalette 1314 42

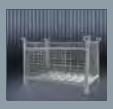
Gitterbox-Stapelpalette 1315 42


Vollwand-Stapelpalette 1316 42

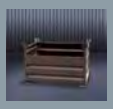
Vollwand-Stapelpalette mit U-Füßen 1322 43

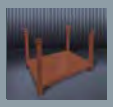
Lagergestell mit Boden 1323 43


Lagergestell mit Wänden 1325 43


Transportbox 1058 44


Material-Transportbehälter 1058.9 44


Werkzeugkiste 1210 44


Batterie-Ladeplatz 2116 45


Transportgestell für Ladegeräte 2117 45

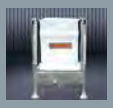
Big Bag Halter 3039 45


Universal-Container 2031 46


Kommissionier-Plattform 2097 46

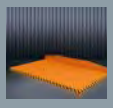
Sammelplattform 2098 46


Kippjapaner-Karre 1101 47


Japaner-Karre 1102 47


Frontkipper 1103 47


Sackkarre 1108 47



Robust. Clever. Eichinger.

SAMMELN & LAGERN

Lagersysteme auf eichinger-industrie.de

Transportsysteme auf eichinger-industrie.de



1315.5-8+11
eine Längsseite
1/3 klappbar

1316 Materialbox mit
festverschweißten
Trennwänden, optional in
feuerverzinkter Ausführung

Sondermaße
auf Anfrage

1316.5-8+11
eine Längsseite
1/3 klappbar

1314 Stapelpalette

Aus profilierten Eckpfosten, breiten Füßen und weiten Stapeltaschen mit Kranösen.

Kombinierbar mit den Stapelpaletten FE 1315, FE 1316, FE 1322, FE 1323 und FE 1325

Tragfähigkeit: 1500 kg; Unterfahrhöhe: 140 mm

In geschlossenen Räumen 4-fach stapelbar

Standardmäßig in schokoladenbraun RAL8017, reinorange RAL2004, enzianblau RAL5010, anthrazitgrau RAL7016 und feuerverzinkt.

Optional lieferbar:
- in RAL-Sonderfarbe pulverbeschichtet
- Sondergrößen

Typ	L	B	H	H1	H2	U	G
1314.1	1000	800	750	600	70	140	28
1314.2	1200	800	750	600	70	140	30
1314.3	1500	800	750	600	70	140	32
1314.4	1500	1000	750	600	70	140	33
1314.9	1200	1000	750	600	70	140	30

Länge und Breite sind Außenmaße

L = Länge in mm
B = Breite in mm
H = Höhe in mm
H1 = Nutzhöhe in mm
H2 = Höhe der Stapelauflagen in mm
U = Unterfahrhöhe in mm
G = Eigengewicht in kg

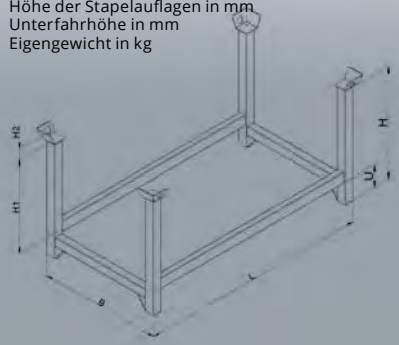

1315 Gitterbox-Stapelpalette

Aus profilierten Eckpfosten, breiten Füßen, weiten Stapeltaschen mit Seitenwänden aus Drahtgitter (Abstände der Gitterstäbe 50 x 50 x 5 mm) und 1,5mm starkem Wellenblechboden.

Kombinierbar mit den Stapelpaletten FE 1314, FE 1316, FE 1322, FE 1323 und FE 1325

Tragfähigkeit: 2000 kg, Unterfahrhöhe: 100 mm

In geschlossenen Räumen 4-fach stapelbar

Standardmäßig in schokoladenbraun RAL8017, reinorange RAL2004, enzianblau RAL5010, anthrazitgrau RAL7016 und feuerverzinkt.

Modelle 1315.5-11 eine Längsseite 1/3 klappbar.

Optional lieferbar:
- in RAL-Sonderfarbe pulverbeschichtet
- Sondergrößen

Typ	L	B	H	H1	H2	U	G
1315.1	1000	800	750	645	70	100	57
1315.2	1200	800	750	645	70	100	63
1315.3	1500	800	750	645	70	100	72
1315.4	1500	1000	750	645	70	100	76
1315.9	1200	1000	750	645	70	100	73
Eine Längsseite 1/3 klappbar							
1315.5	1000	800	750	645	70	100	61
1315.6	1200	800	750	645	70	100	67
1315.7	1500	800	750	645	70	100	76
1315.8	1500	1000	750	645	70	100	80
1315.11	1200	1000	750	645	70	100	80

Länge und Breite sind Außenmaße

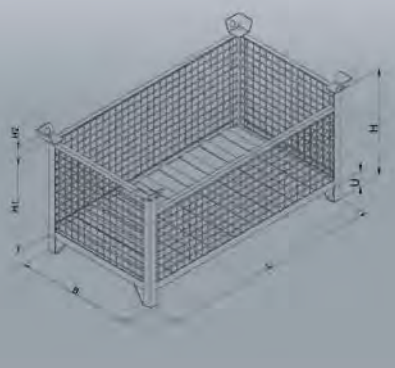

1316 Vollwand-Stapelpalette

Aus profilierten Eckpfosten, mit 1,5 mm starkem Wellenblechboden und rippenverstärkten Seitenwänden, mit angepreßten Stapeltaschen und Kranösen.

Kombinierbar mit den Stapelpaletten FE 1314, FE 1315, FE 1322, FE 1323 und FE 1325.

Tragfähigkeit: 2000 kg, Unterfahrhöhe: 100 mm

In geschlossenen Räumen 4-fach stapelbar

Standardmäßig in schokoladenbraun RAL8017, reinorange RAL2004, enzianblau RAL5010, anthrazitgrau RAL7016 und feuerverzinkt.

Modelle 1316.5-11 eine Längsseite 1/3 klappbar.

Optional lieferbar:
- in RAL-Sonderfarbe pulverbeschichtet
- Sondergrößen
- Deckel

Typ	L	B	H	H1	H2	U	G
1316.1	1000	800	750	645	70	100	57
1316.2	1200	800	750	645	70	100	63
1316.3	1500	800	750	645	70	100	72
1316.4	1500	1000	750	645	70	100	76
1316.9	1200	1000	750	645	70	100	78
Eine Längsseite 1/3 klappbar							
1316.5	1000	800	750	645	70	100	61
1316.6	1200	800	750	645	70	100	67
1316.7	1500	800	750	645	70	100	76
1316.8	1500	1000	750	645	70	100	80
1316.11	1200	1000	750	645	70	100	78

Länge und Breite sind Außenmaße

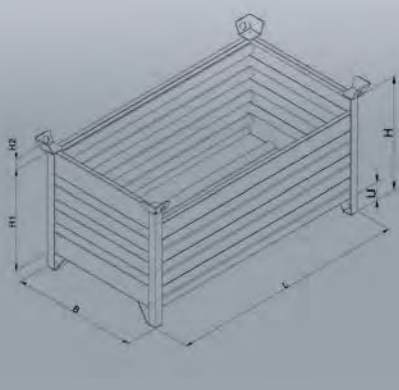





1322.5-8+11
eine Längsseite
1/3 klappbar





mit anderen Stapelpaletten kombinierbar





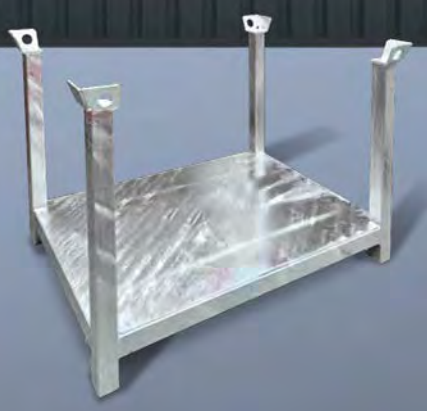



1322 Vollwand-Stapelpalette mit U-Füßen

Aus profilierten Eckpfosten, mit 1,5 mm starkem Wellenblechboden und rippenverstärkten Seitenwänden, mit Kranösen und robusten Stapler-Einfahrtaschen 200x95 mm.

Die geschlosssen Einfahrtaschen ermöglichen den Einsatz mit Kistendrehgeräten.

Kombinierbar mit den Stapelpaletten FE 1314, FE 1315, FE 1316 FE 1323 und FE 1325.

Tragfähigkeit: 2000 kg; Unterfahrhöhe: 100 mm

In geschlossenen Räumen 4-fach stapelbar

Standardmäßig in schokoladenbraun RAL8017, reinorange RAL2004, enzianblau RAL5010, anthrazitgrau RAL7016 und feuerverzinkt.

Modelle 13122.5-11 eine Längsseite 1/3 klappbar.

Optional lieferbar:
- in RAL-Sonderfarbe pulverbeschichtet
- Sondergrößen

Typ	L	B	H	H1	H2	U	G
1322.1	1000	800	750	645	70	100	65
1322.2	1200	800	750	645	70	100	70
1322.3	1500	800	750	645	70	100	78
1322.4	1500	1000	750	645	70	100	86
1322.9	1200	1000	750	645	70	100	81
Eine Längsseite 1/3 klappbar							
1322.5	1000	800	750	645	70	100	71
1322.6	1200	800	750	645	70	100	76
1322.7	1500	800	750	645	70	100	84
1322.8	1500	1000	750	645	70	100	86
1322.11	1200	1000	750	645	70	100	81

Länge und Breite sind Außenmaße

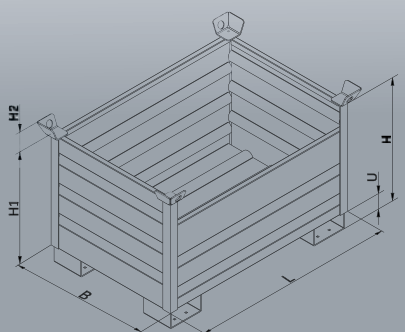

Technische Änderungen vorbehalten.
Abbildungen zeigen auch Zusatz-Ausstattung.

1323 Lagergestell mit Boden

Aus profilierten Eckpfosten mit Kranösen, breiten Füßen, weiten Stapeltaschen und und geschlossenem Boden aus Stahlblech.

Kombinierbar mit den Stapelpaletten FE 1314, FE 1315, FE 1316, FE 1322 und FE 1325.

Tragfähigkeit: 1500 kg, Unterfahrhöhe: 100 mm

In geschlossenen Räumen 4-fach stapelbar

Standardmäßig in schokoladenbraun RAL8017, reinorange RAL2004, enzianblau RAL5010, anthrazitgrau RAL7016 und feuerverzinkt.

Optional lieferbar:
- in RAL-Sonderfarbe pulverbeschichtet
- Sondergrößen

Typ	L	B	H	H1	H2	U	G
1323.1	1000	800	750	600	70	100	33
1323.2	1200	800	750	600	70	100	35
1323.3	1500	800	750	600	70	100	37
1323.4	1500	1000	750	600	70	100	38
1323.9	1200	1000	750	600	70	100	36

Länge und Breite sind Außenmaße

L = Länge in mm
B = Breite in mm
H = Höhe in mm
H1 = Nutzhöhe in mm
H2 = Höhe der Stapelauflagen in mm
U = Unterfahrhöhe in mm
G = Eigengewicht in kg

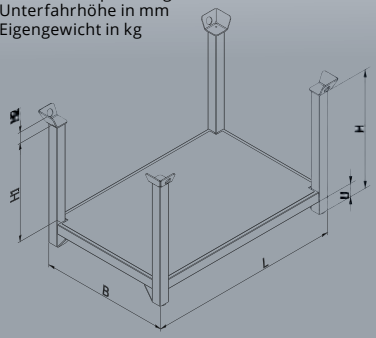

1325 Lagergestell mit Wänden

Aus profilierten Eckpfosten, mit geschlossenem Boden aus Stahlblech und rippenverstärkten Seitenwänden an den Längsseiten, mit angepreßten Stapeltaschen und Kranösen.

Kombinierbar mit den Stapelpaletten FE 1314, FE 1315, FE 1316, FE 1322 und FE 1323.

Tragfähigkeit: 2000 kg, Unterfahrhöhe: 100 mm

In geschlossenen Räumen 4-fach stapelbar

Standardmäßig in schokoladenbraun RAL8017, reinorange RAL2004, enzianblau RAL5010, anthrazitgrau RAL7016 und feuerverzinkt.

Optional lieferbar:
- in RAL-Sonderfarbe pulverbeschichtet
- Sondergrößen

Typ	L	B	H	H1	H2	U	G
1325.1	1000	800	750	600	70	100	60
1325.2	1200	800	750	600	70	100	65
1325.3	1500	800	750	600	70	100	73
1325.4	1500	1000	750	600	70	100	81
1325.9	1200	1000	750	600	70	100	75

Länge und Breite sind Außenmaße

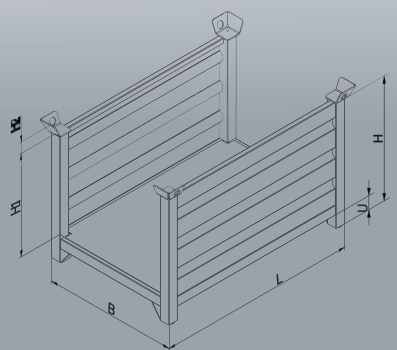






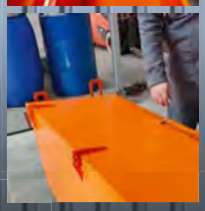




1058 Ladebox

Ladebox in stabiler Rohrrahmenkonstruktion mit Riffelblechboden. Geeignet für Euro- oder Industriepaletten. Geeignet für Gabelstapler, Ladegabel (Zinkenlänge beachten) oder Krankettengehänge.

Standardmäßig in reinorange RAL2004, enzianblau RAL5010, anthrazitgrau RAL7016.

Typ	L	B	H	L1	B1	H1	A	Z	G
1058.1	1280	1260	1100	1155	1170	1000	600	200x75	160
1058.2	2550	1260	1100	2350	1125	1000	650	200x75	380

Jede Sondergröße lieferbar



L = Länge außen in mm
B = Breite außen in mm
H = Höhe außen in mm
L1 = Innenlänge in mm
B1 = Innenbreite in mm
H1 = Innenhöhe in mm
A = Einfahrtaschen-Innenabstand in mm
Z = Einfahrtaschen-Innenmaße in mm
G = Eigengewicht in kg

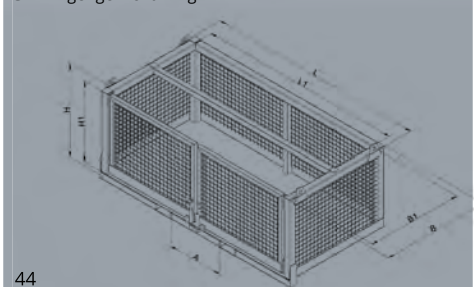

1058.9 Material-Transportbehälter

Stabile Rohrrahmen-Konstruktion mit 3 Wänden aus Drahtgitter und einer klappbaren Auffahrrampe. Zum Einfahren von Europaletten. Rampe und Boden sind aus Riffelblech. Serienmäßig mit Einfahrtaschen für den Stapler und Kranösen zum Einhängen von Ketten.

Durch die solide Konstruktion und der hohen Traglast von 1500 kg können auch schwere Güter verfahren werden. Zudem ist das Einstellen von Europaletten und Transportieren per Kran möglich.

Standardmäßig in reinorange RAL2004, enzianblau RAL5010, anthrazitgrau RAL7016.

Typ	L	B	H	L1	B1	H1	A	Z	G
1058.9	1275	1350	1100	1150	1210	915	600	200x75	160

Jede Sondergröße lieferbar



L = Länge außen in mm
B = Breite außen in mm
H = Höhe außen in mm
L1 = Innenlänge in mm
B1 = Innenbreite in mm
H1 = Innenhöhe in mm
A = Einfahrtaschen-Innenabstand in mm
Z = Einfahrtaschen-Innenmaße in mm
G = Eigengewicht in kg

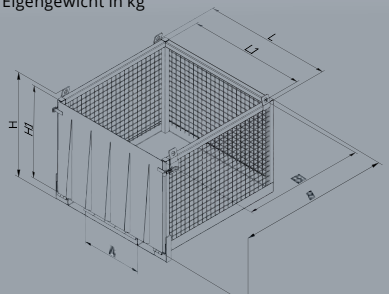

1210 Werkzeugkiste
Stahl

Sicher verstaut: eine robuste, geräumige Box aus Stahlblech für die sichere Aufbewahrung von Werkzeugen. Die sechs Standfüsse bieten eine praktische Unterfahrhöhe für Gabelstapler. Serienmäßig mit vier Kranhaken, Riffelblech-Deckel und mit Ösen für Vorhänge-Schloss.

Standardmäßig in reinorange RAL2004, enzianblau RAL5010, anthrazitgrau RAL7016, feuerverzinkt.

Optional lieferbar mit:
- in RAL-Sonderfarbe pulverbeschichtet

Typ	I	T	L	B	H	U	G
1210.1	300	300	1120	610	800	100	80
1210.2	500	300	1120	1110	800	100	100
1210.3	600	400	1920	710	800	100	128



T = Traglast in kg
I = Inhalt in l
L = Länge in mm
B = Breite in mm
H = Höhe in mm
U = Unterfahrhöhe in mm
G = Eigengewicht in kg

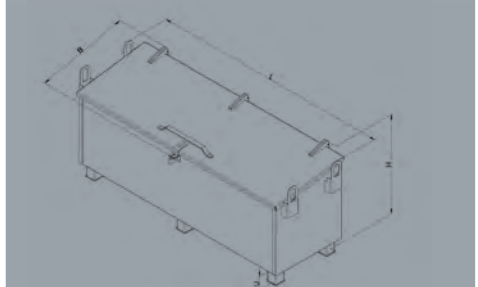

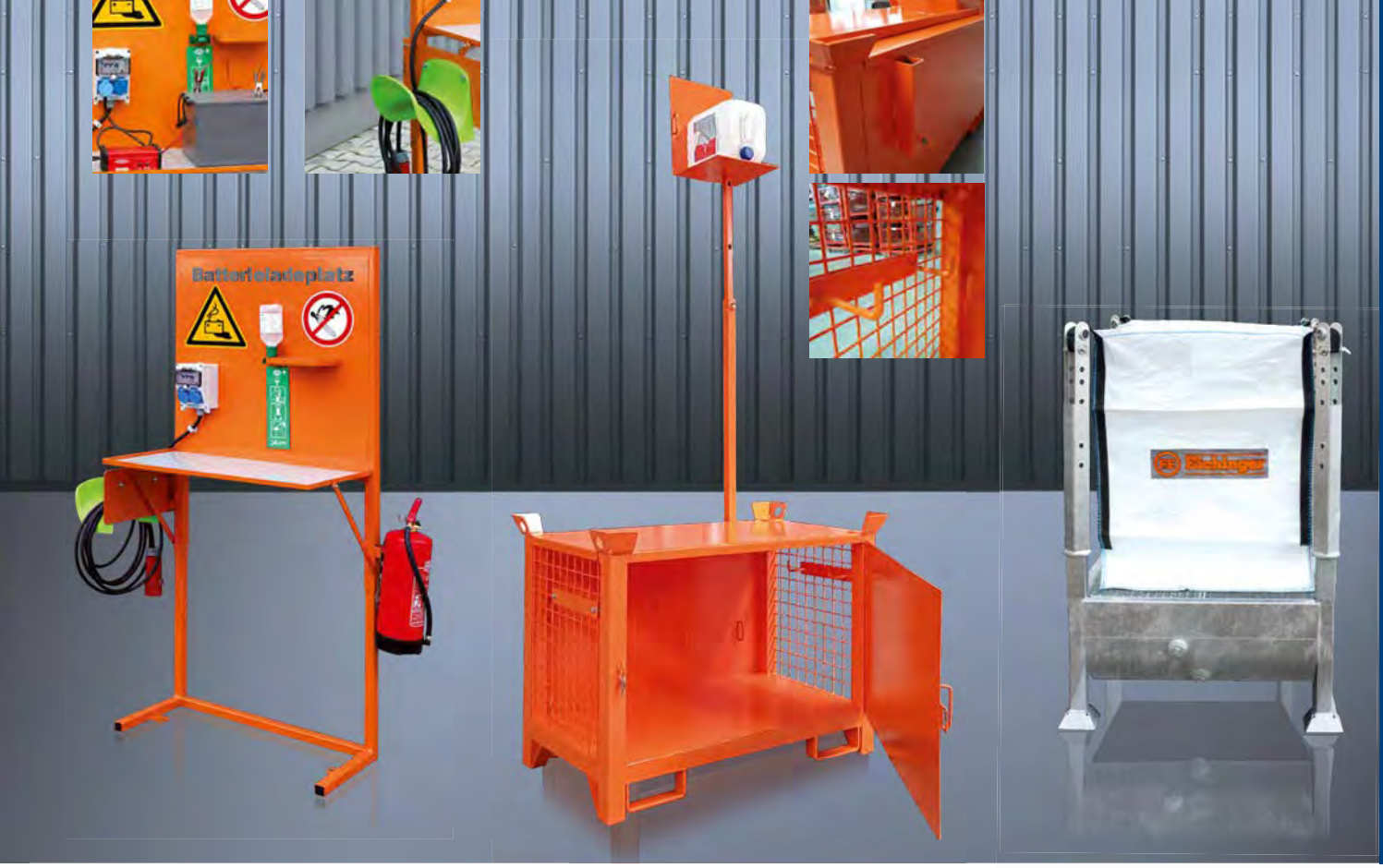

2116 Batterie-Ladeplatz

gem. GroLa BG und VdS-Infoblatt 2259

An der Rückwand der stabilen Stahl-Konstruktion, die an der Wand oder am Boden befestigt werden kann, ist alles – inklusive der notwendigen Sicherheitsvorkehrungen und Warnschilder – übersichtlich an einem Platz:

- Klapptisch für die Ablage von Ladegeräten und Batterien
- Ablage für Handschuhe und Schutzbrille
- Augenspülflasche
- Warnschilder
- Fehlerstrom-Schutzeinrichtung >30 mA
- 2 Schuco-Steckdosen 16A 230V
- Halterung für Kabel

Standardmäßig in reinorange RAL2004,.

Optional lieferbar:

- CEEforme Steckdose 16 A 400 V
- CEEforme Steckdose 32 A 400 V
- Feuerlöscher 6 kg inkl. Halter
- Halterung für Wasserbehälter

Typ	L	B	H	H1	G
2116	1010	440	1810	1000	65

L = Länge in mm
B = Breite in mm
H = Höhe in mm
H1 = Höhe der Ablage in mm
G = Eigengewicht in kg

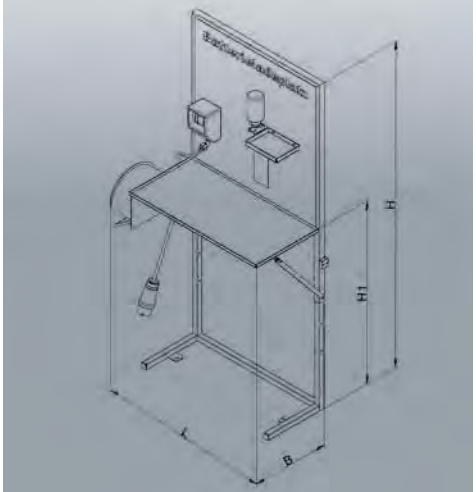

2117 Transportgestell für Ladegeräte

Ideal für den Transport und die Aufbewahrung von Stapler-Batterien zu wechselnden Einsatzorten bzw. Stapler-Mietflotten. Dach und Rückwand aus Stahlblech, beide Seitenwände aus Drahtgitter gefertigt. Befestigung der Stapler-Batterie mittels angeschweißter Ösen und Zurrgurte an der Rückwand. Kabelaufhängung auf der linken Seitenwand; bei voller Last 3-fach stapelbar für Lagerung im Werk.

- Inklusive 2 Befestigungsösen und 1 Zurrgurt für den sicheren Halt der Batterien
- Serienmäßig mit Kabelaufhängung
- Kabeldurchführung auf der Rückwand
- Flexibel verfahrbar mit Hubgeräten, Stapler & Kran

Standardmäßig in reinorange RAL2004,

Optional lieferbar:

- als Aquamatic-Version mit Halterung für Wasserbehälter, Schlauchaufwicklung und senkrechter Stange mit Abfüll-Plattform lieferbar
- mit abschließbaren Flügeltüren lieferbar

Typ	T	L	B	H	H1	H2	U	A	Z	G
2117	1000	1110	600	800	600	75	100	560	200x80	78

Jede Sondergröße lieferbar

T = Traglast in kg
L = Länge außen in mm
B = Breite außen in mm
H = Höhe außen in mm
H1 = Innenhöhe in mm
H2 = Höhe Kranösen in mm
U = Unterfahrhöhe in mm
A = Einfahrtaschen-Innenabstand in mm
Z = Einfahrtaschen-Innenmaße in mm
G = Eigengewicht in kg

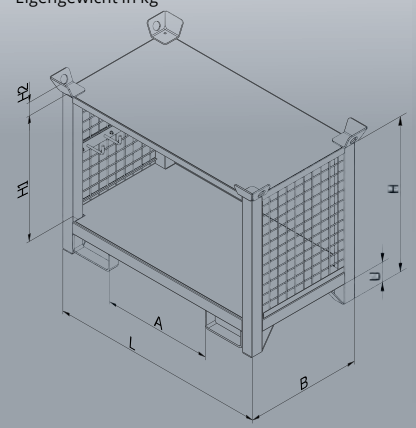

3039 Big Bag-Profi-Halter

Robust verschweißte Auffangwanne aus verzinktem Stahlblech mit höhenverstellbaren, steckbaren Eckprofilen zum Aufspannen von Big Bags.

Zum leichten Einfüllen von nassem Schüttgut. Die Flüssigkeit kann nach dem Absickern aus dem Big Bag durch die Ablauf-Verschlüsse der Auffangwanne abgeleitet oder entsorgt werden.

Geeignet zum Transport mit Gabelstapler.

Standardmäßig feuerverzinkte Ausführung

Optional lieferbar:

- 2 Lenkrollen und 2 Bockrollen
- Kranösen

Typ	Inhalt	L	B	H	H1	U	G
3039	375	1200	1200	1585	510	150	190
Transport-Maße							
3039	375	1200	1200	690			190

L = Länge in mm
B = Breite in mm
H = Höhe in mm
H1 = Höhe Auffangwanne
U = Unterfahrhöhe in mm
G = Eigengewicht in kg

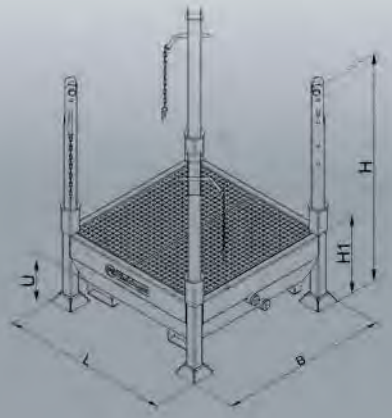

Technische Änderungen vorbehalten.
Abbildungen zeigen auch Zusatz-Ausstattung.



2031 Universal-Container

Der vielseitige Container mit den konischen, profilverstärkten Stahlwänden kann sowohl über seine Standfüße mit dem Stapler angefahren werden, als auch über die vier stabilen Tragebügel, die gleichzeitig auch mit Kette den Versatz per Kran ermöglichen. Beim Ineinanderstapeln verhindert das Auflageprofil ein Verkanten. Mit Abrutschsicherung.

Standardmäßig in reinorange RAL2004, enzianblau RAL5010, anthrazitgrau RAL7016, feuerverzinkt

Optional lieferbar:
- 2 Lenk- und 2 Bock-Rollen
- Deckel, mehrteilig
- in RAL-Sonderfarbe pulverbeschichtet
- hydraulischer Behälterkipper Modell 2091

Typ	I	T	L	B	H	L1	B1	H1	A	Z	G
2031.4	300	1000	1040	1210	520	930	1135	330	560	200x70	100
2031.8	500	1000	1040	1210	730	930	1135	550	560	200x70	120
2031.10	750	1500	1040	1210	980	930	1135	800	560	200x70	145
2031.12	1000	2000	1040	1210	1300	930	1135	1120	560	200x70	195

Legende für alle Tabellen
I = Inhalt in l
T = Tragkraft in kg
L = Länge außen in mm
B = Breite außen in mm
H = Höhe außen in mm
L1 = Länge innen in mm
B1 = Breite innen in mm
H1 = Höhe innen in mm
A = Einfahrtaschen-Innenabstand in mm
Z = Einfahrtaschen-Innenmaße in mm
G = Eigengewicht in kg

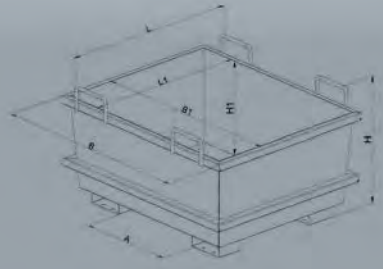

2097 Kommissionier-plattform

Die stabile Plattform aus Profilstahl-Rahmenkonstruktion ist durch ihren Drehkranz extrem leicht zu rangieren. Der robuste Palettenboden aus Nadelholz sorgt für eine rutschfeste, strapazierfähige Ladefläche.

Standardmäßig in reinorange RAL2004, enzianblau RAL5010, anthrazitgrau RAL7016, feuerverzinkt

Optional lieferbar:
- in RAL-Sonderfarbe pulverbeschichtet

Typ	T	L	B	H	A	Z	F	G
2097.1	5000	3610	2000	360	295	200 x 120	2500 x 2000	580
2097.2	5000	6110	2000	360	295	200 x 120	5000 x 2000	900

T = Tragkraft in kg
L = Länge in mm
B = Breite in mm
H = Höhe in mm
A = Einfahrtaschen-Innenabstand in mm
Z = Einfahrtaschen-Innenmaße in mm
F = Ladefläche in mm
G = Eigengewicht in kg

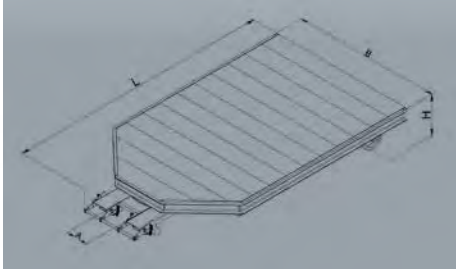

2098 Sammelplattform

Massive Plattform aus verwindungssicherer Bodenplatte und schlagfesten Kanten mit Stahlrohrprofilen verstärkt. Das Abkippen nach vorne kann direkt vom Staplersitz über Seilzug ausgelöst werden. Die Plattform ist mit Ketten zweifach gegen ungewolltes Abrutschen gesichert.

Standardmäßig in reinorange RAL2004, enzianblau RAL5010, anthrazitgrau RAL7016, feuerverzinkt

Optional lieferbar:
- 2 Lenk- und 2 Bockrollen
- in RAL-Sonderfarbe pulverbeschichtet

Typ	T	L	B	H	A	Z	G
2098.1	2000	2500	1790	390	490	200x80	410
2098.2	2000	3000	1790	390	490	200x80	490
2098.3	2000	4000	1790	390	490	200x80	570

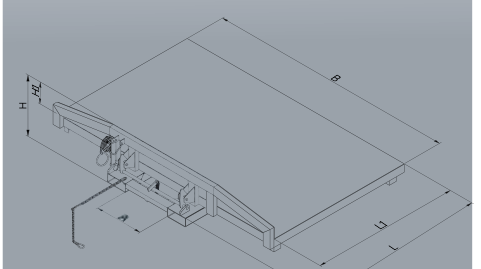



1101 Kipp-Japanerkarre

Aus Rohrkonstruktion, robuste Ausführung, Mulde über Achse nach vorne kippbar bis 90° und 180 °.

Standardmäßig mit 3 Kranösen

Standardmäßig in reinorange RAL2004

Bereifung lieferbar:
- Lufträder 400/100 Rollenlager
- Lufträder 400/100 Kugellager
- Vollgummiräder 400/100 Kugellager

Optional lieferbar:
- in RAL-Sonderfarbe pulverbeschichtet

Typ	l	L	B	H	ML	MB	MH	G
1101.1	150	1480	860	750	780	600	460	65
1101.2	200	1570	860	770	905	600	500	73
1101.3	250	1570	960	780	905	700	500	79
1101.4	300	1620	960	870	960	700	600	83

l = Volumen in Liter
L = Länge in mm
B = Breite in mm
H = Höhe in mm
ML = Muldenlänge in mm
MB = Muldenbreite in mm
MH = Muldenhöhe in mm
G = Eigengewicht in kg

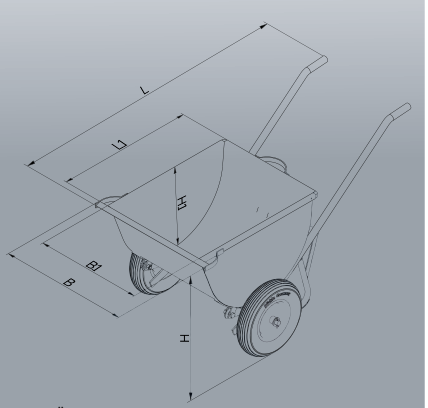

Technische Änderungen vorbehalten.
Abbildungen zeigen auch Zusatz-Ausstattung.

1102 Japanerkarre

Aus Rohrkonstruktion mit Abrollkufen, robuste Ausführung.

Mulde bis zu 90° kippbar.

Standardmäßig mit 3 Kranösen

Standardmäßig in reinorange RAL2004

Bereifung lieferbar:
- Lufträder 400/100 Rollenlager
- Lufträder 400/100 Kugellager
- Vollgummiräder 400/100 Kugellager

Optional lieferbar:
- in RAL-Sonderfarbe pulverbeschichtet

Typ	l	L	B	H	ML	MB	MH	G
1102.1	150	1320	880	770	780	600	460	65
1102.2	200	1450	860	880	905	600	500	73
1102.3	250	1450	980	800	905	700	500	79
1102.4	300	1550	980	910	960	700	600	83

l = Volumen in Liter
L = Länge in mm
B = Breite in mm
H = Höhe in mm
ML = Muldenlänge in mm
MB = Muldenbreite in mm
MH = Muldenhöhe in mm
G = Eigengewicht in kg

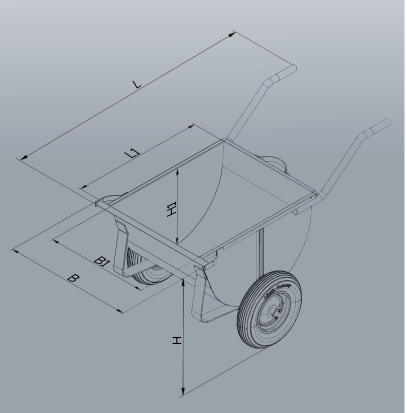

1103 Frontkipper

Robuste Rohrkonstruktion, Mulde über Achse nach vorne kippbar bis 120°. Mulde 2 mm Stahlblech, Vorderwand mit Spezialverschluss von unten per Hand oder per Fuß zu öffnen. Vier Kranösen. Ersatzmulden auch einzeln lieferbar.

Standardmäßig in reinorange RAL2004

Bereifung lieferbar:
- Lufträder 400/100 Rollenlager
- Lufträder 400/100 Kugellager
- Vollgummiräder 400/100 Kugellager

Optional lieferbar:
- in RAL-Sonderfarbe pulverbeschichtet

Typ	l	L	B	H	ML	MB	MH	G
1103.1	150 l	1690	660	780	850	595	300	71
1103.2	200 l	1840	800	805	950	720	325	83
1103.3	250 l	1840	800	835	950	720	355	90
1103.4	300 l	1840	800	920	950	720	440	93

1108 Sackkarre

Robuste Stahlrohrkonstruktion mit 300 kg Tragkraft.

Standardbereifung: Luftrad 260/85

Standardmäßig in reinorange RAL2004, enzianblau RAL5010, anthrazitgrau RAL7016

Optional lieferbar:
- Bereifung Vollgummirad 180/50
- in RAL-Sonderfarbe pulverbeschichtet

Typ	T	H	B	L	B1	G
1108	300	1110	510	115	450	12

T = Tragkraft in kg
H = Höhe in mm
B = Breite in mm
L = Schildlänge in mm
B1 = Schildbreite in mm
G = Eigengewicht in kg

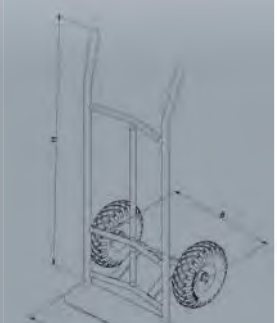


Fasslifter 2211 50


Fasslifter 2212 50


Fassgreifer 2215 50


Fassgreifer 2216 51


Fassheber für Stapler 2218 51


Fassgreifer 2219 52


Fassgreifer 2220 52


Fasstraverse 2221 53


Fasszange 2223 53


Fass- und Mülltonnenkipper 2231 54


Fasskipper 2234 54


Fasskipper 2235 55


Fasswender 2236 55


Mobiler Fasswender 2241 56


Fasswagen 2242 56


Fasskippbock 2245 56


Fassroller 2246 57


Fasspalette 2261 57

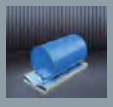
Regal-Fasspalette 2262 57



Robust. Clever. Eichinger.

FÄSSER BEWEGEN

Fass-Handling auf eichinger-industrie.de



2211 Fasslifter
für Stahl-Fässer

Zuverlässig fixierbarer Gabelstapler-Aufsatz zum Anheben, Verladen oder Versetzen von Kunststoff-Fässern bis zu einem Fassungsvermögen von 120 l bis 220 l. Der flexibel anzupassende Fassgreifer ermöglicht den sicheren Transport von runden, rechteckigen und konischen Deckelfässern.

Extra robust verschweißt und verschraubt, zusätzlich mit stabilisierendem Gummipuffer zur Vermeidung von Fassbeschädigungen und als Sicherung vor Abrutschen. Inklusive Kette zur Sicherung vor ungewolltem Abrutschen.

Standardmäßig in reinorange RAL2004, enzianblau RAL5010, anthrazitgrau RAL7016 und teilweise feuerverzinkt.

Optional lieferbar:
- in RAL-Sonderfarbe pulverbeschichtet

Typ	NO	T	L	B	H	L1	A	Z	G
2211	1	800	1240	580	700	65-150	160	200x80	128

NO = Anzahl der Fässer
T = Tragkraft in kg
L = Länge in mm
B = Breite in mm
H = Höhe in mm
L1 = Verstellbarkeit Gummipuffer in mm
A = Einfahrtaschen-Innenabstand in mm
Z = Einfahrtaschen-Innenmaße in mm
G = Eigengewicht in kg

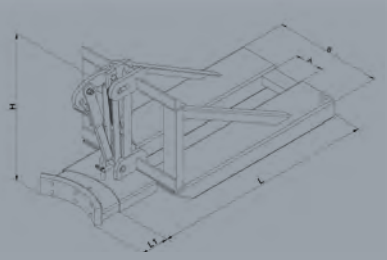

2212 Fasslifter
für Stahl-Fässer

Der stabil aus Stahlprofilen und -verstrebungen konstruierte Stapleraufsatz ermöglicht den Transport von bis zu zwei Fässern (L-Ring, Spannring-Deckel, Sickenfässer, Rechteckfässer etc.) Die feuerverzinkten Greiferschnäbel mit hoher Klemmkraft sind auf lange Haltezeiten ausgelegt und gleichzeitig für schnelles Austauschen wartungsfreundlich verschraubt.
Zusätzlich mit stabilisierenden Gummipuffern zur Vermeidung von Fassbeschädigungen und als Sicherung vor Abrutschen. Inklusive Kette zur Sicherung vor ungewolltem Abrutschen.

Standardmäßig in reinorange RAL2004, enzianblau RAL5010, anthrazitgrau RAL7016 und teilweise feuerverzinkt.

Optional lieferbar:
- in RAL-Sonderfarbe pulverbeschichtet
- hydraulische Klemmsicherung
- verlängerte Einfahrtaschen

Typ	NO	T	L	B	H	L1	A	Z	G
2212	2	800	1240	800	700	65-150	460	200x80	180

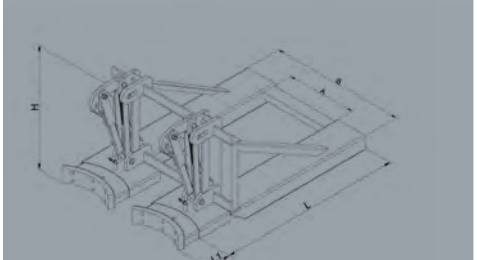

2215 Fassgreifer

Der Stapleraufsatz für den Transport von Metall- und Kunststoff-L-Ring-Fässern ist in der Ausführung mit ein, zwei oder drei höhenverstellbaren Greiferköpfen erhältlich. Der Greifer setzt von oben am Rand der stehenden Fässer an und öffnet selbsttätig beim Absetzen. Die Haltebacken sind mit einer starken Gummibeschichtung ausgestattet und schützen die Fässer beim Transport. Inklusive Kette zur Sicherung vor ungewolltem Abrutschen.

Standardmäßig in reinorange RAL2004, enzianblau RAL5010, anthrazitgrau RAL7016 und teilweise feuerverzinkt.

Optional lieferbar:
- in RAL-Sonderfarbe pulverbeschichtet

Typ	NO	T	L	B	H	G
2215.1	1	500	1150	600	1000	105
2215.2	2	1000	1150	1000	1000	163

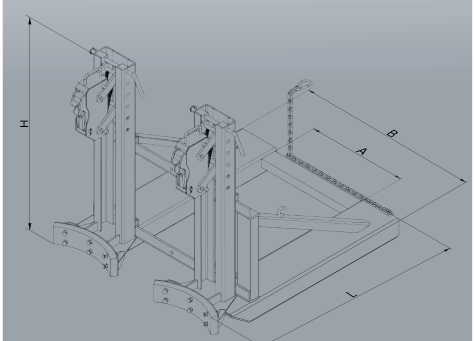










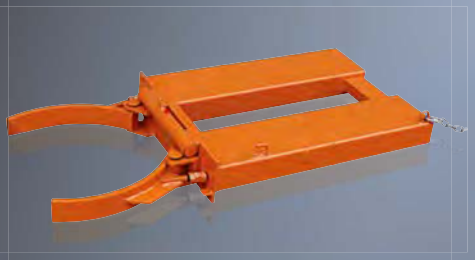
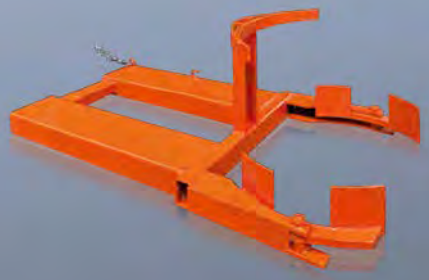


2216 Fassgreifer

für 200 l Fässer mit Verriegelungsautomatik

Arbeitserleichternder, sicher auf den Gabelzinken arretierter Stapler-Aufsatz zum Greifen und Umsetzen von Rollreifen- und Sickenfässern.

Einfachandasstehendevolle Fassheranfahren, unterhalb der Sickenrille positionieren und anpressen. Durch leichten Druck öffnet sich die Greiferzange und umschließt über die Fassmitte hinaus das Fass in fast vollem Umfang. Inklusive Kette zur Sicherung vor ungewolltem Abrutschen.

Standardmäßig in reinorange RAL2004, enzianblau RAL5010, anthrazitgrau RAL7016, feuerverzinkt

Optional lieferbar:
- in RAL-Sonderfarbe pulverbeschichtet

Typ	NO	T	L	B	H	A	Z	G
2216.1	1	500	1285	710	150	300	200x80	80
2216.2	2	1000	1285	1250	150	300	200x80	115

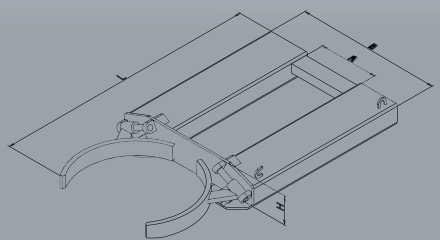

2218 Fassheber

für stehende Fässer

Der Stapleraufsatz für den Transport von Fässern ist in der Ausführung für 1 oder 2 Fässer erhältlich. Die Backen des Fasshebers öffnen selbsttätig beim Absetzen der Fässer. Inklusive Kette zur Sicherung vor ungewolltem Abrutschen.

Standardmäßig in reinorange RAL2004, enzianblau RAL5010, anthrazitgrau RAL7016, feuerverzinkt

Optional lieferbar:
- in RAL-Sonderfarbe pulverbeschichtet

Typ	NO	T	L	B	H	A	Z	G
2218.1	1 / 120	300	1330	550	385	170	180x70	50
2218.2	1 / 220	360	1380	650	485	240	180x70	55
2218.3	2 / 120	600	1330	980	385	240	180x70	73
2218.4	2 / 220	720	1380	1170	485	240	180x70	85

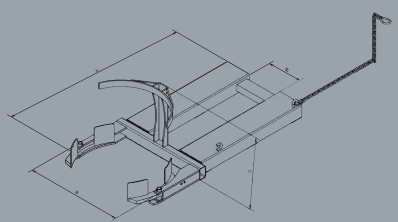





Technische Änderungen vorbehalten.
Abbildungen zeigen auch Zusatz-Ausstattung.



2219 Fassgreifer
für liegende Sicken-Fässer

Der Fassgreifer wird über dem liegenden Fass positioniert und dann mit dem Greifhaken arretiert. Zwei Gummistopfen auf der gegenüberliegenden Seite sichern das Fass ohne Beschädigung. Der Stapleraufsatz wird an den Gabelzinken über Flügelschrauben fixiert.

Standardmäßig in reinorange RAL2004, enzianblau RAL5010, anthrazitgrau RAL7016, feuerverzinkt

Optional lieferbar:
- in RAL-Sonderfarbe pulverbeschichtet

Typ	T	L	B	H	A	Z	G
2219	300	990	710	125	370	160x60	30

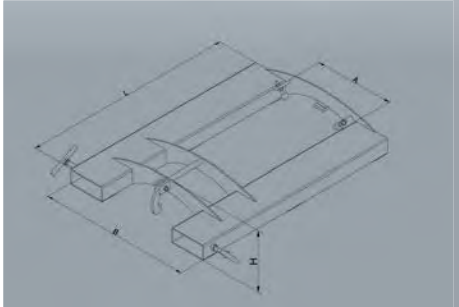

2220 Fassgreifer
für alle runden und eigenstabile Fässer geeignet

Fassgreifer-Backen für die Zinken des Staplers zum Heben und Transportieren von eigenstabilen Fässern; mittels Flügelschrauben gegen unbeabsichtigtes Abrutschen gesichert. Einfaches Anpassen an Fassgröße durch Verstellen der Stapler-Zinken Haltebacken sind mit soliden Gummipuffern ausgestattet.

- **passend für alle eigenstabilen Fassarten**
- geeignet für Stapler mit Zinkenverstellgerät und Klammerfunktion
- Schnelle und einfache Aufnahme mit dem Gabelstapler

Standardmäßig in reinorange RAL2004, enzianblau RAL5010, anthrazitgrau RAL7016, feuerverzinkt

Optional lieferbar:
- in RAL-Sonderfarbe pulverbeschichtet

Typ	T	L	B	H	L1	Z	G
2220	500	350	250	160	300	170×70	40

T = Tragkraft in kg
L = Länge der Greifbacken in mm
B = Breite in mm
H = Höhe in mm
L1 = Länge der Einfahrtaschen in mm
Z = Einfahrtaschen in mm
G = Eigengewicht in kg

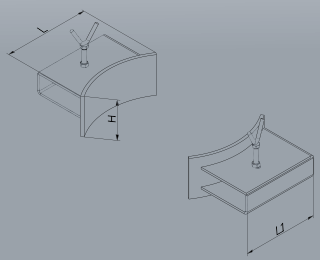













2221 Fasstraverse

für 200-Liter-Stahlfässer

Stabile Ringtraverse für das Greifen und Anheben von stehenden 200l-Stahl-Fässern.

So können Fässer in oder aus vertikalen Behältnissen oder an schwer zugängigen Lagerplätzen punktgenau von oben ein- oder ausgehoben werden.

- Scharnier zum Auspendeln des Ladegutes in der Senkrechten
- stabilisierende 3-Punkt-Halterung für ein schnelles Anpacken am Fassring
- einsetzbar an Eichinger Stapler-Anbaugeräten Kranarm (2081 und 2082) oder Stapler-Lasthaken (2084 und 2985)

Standardmäßig in feuerverzinkter Ausführung

Typ	EØ	T	S	H	G
2221	610	300	540-600	150	7

EØ = Aussendurchmesser in mm
T = Tragkraft in kg
S = Spannbereich in mm
H = Höhe in mm
G = Eigengewicht in kg

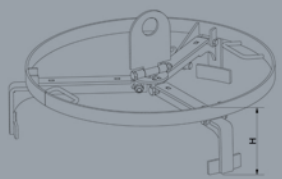

Technische Änderungen vorbehalten.
Abbildungen zeigen auch Zusatz-Ausstattung.













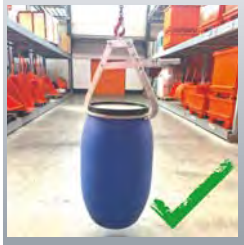







2223 Fass-Scherengreifer

für stehende & liegende Stahl- und stehende PE-Fässer

Variabel verstellbarer Scherengreifer für das Abladen und Verladen von horizontal und vertikal gelagerten Fässern.

- passend für Fässer von 60 l bis 220 l
- sicheres Anpacken an den Fassrändern
- PE-Fässer sind nur stehend transportierbar
- einsetzbar an Eichinger Stapler-Anbaugeräten Kranarm (2081 und 2082) oder Stapler-Lasthaken (2084 und 2985)

Standardmäßig in feuerverzinkter Ausführung

Typ	Einsatzbereich	T	G
2223	für 60 l bis 200 l Metallfässer	360	13

T = Tragkraft in kg
G = Eigengewicht in kg

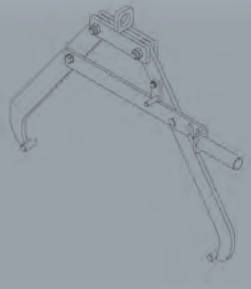



2231 Fass- und Tonnenkipper

Einer für alles: der massiv konstruierte Stapleraufsatz mit Einfahrtaschen eignet sich zum Transportieren, Kippen und Drehen von Fässern und Müllbehältern bis 240 l und ist mit Kette auch am Kranhaken einsetzbar.

Die Fässer oder Tonnen werden vom einem prismenförmigen Stahlblech mit Spanngurt und Doppelschneckengetriebe gehalten. Der Kippvorgang wird je nach Ausführung über Handkurbel oder Kettenrad betätigt. Inklusive Abrutschsicherung

Standardmäßig in reinorange RAL2004, enzianblau RAL5010, anthrazitgrau RAL7016, feuerverzinkt

Optional lieferbar:
- in RAL-Sonderfarbe pulverbeschichtet

Typ	K	T	L	B	H	D	A	Z	G
2231.1	Kurbel	400	1010	1070	420	360°	640	200x80	120
2231.2	Kette	400	1145	1125	515	360°	640	200x80	125

K = Kippvorgang
T = Tragkraft in kg
L = Länge in mm
B = Breite in mm
H = Höhe in mm
D = Drehbereich in Grad
A = Einfahrtaschen-Innenabstand in mm
Z = Einfahrtaschen-Innenmaße in mm
G = Eigengewicht in kg

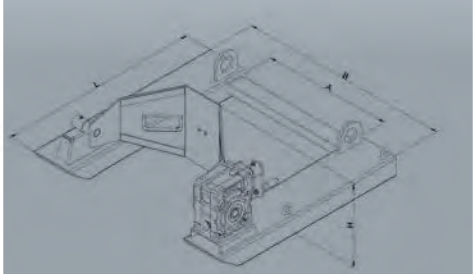











2234 Fasskipper

Massiv konstruierte Stapleraufsatz mit Einfahrtaschen zum Transportieren, Kippen und Drehen von Sicken-Fässern.

Die Fässer werden von Stahlriemen mit Exzenterverschluss gehalten. Der Kippvorgang wird je nach Ausführung über Handkurbel, Kettenrad oder Hydraulik betätigt. Inklusive Abrutschsicherung

Standardmäßig in reinorange RAL2004, enzianblau RAL5010, anthrazitgrau RAL7016, feuerverzinkt

Optional lieferbar:
- in RAL-Sonderfarbe pulverbeschichtet

Typ	K	T	L	B	H	D	A	Z	G
2234.1	Kurbel	360	1270	1090	550	360°	650	200x80	115
2234.2	Kette	360	1270	1150	635	360°	650	200x80	118
2234.3	Hydraulik	360	1270	1090	465	360°	650	200x80	105

K = Kippvorgang
T = Tragkraft in kg
L = Länge in mm
B = Breite in mm
H = Höhe in mm
D = Drehbereich in Grad
A = Einfahrtaschen-Innenabstand in mm
Z = Einfahrtaschen-Innenmaße in mm
G = Eigengewicht in kg

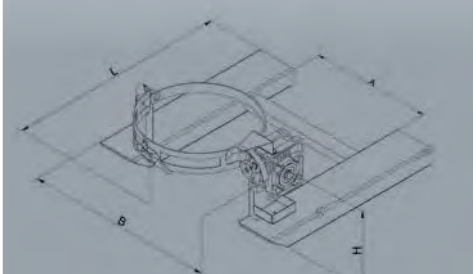

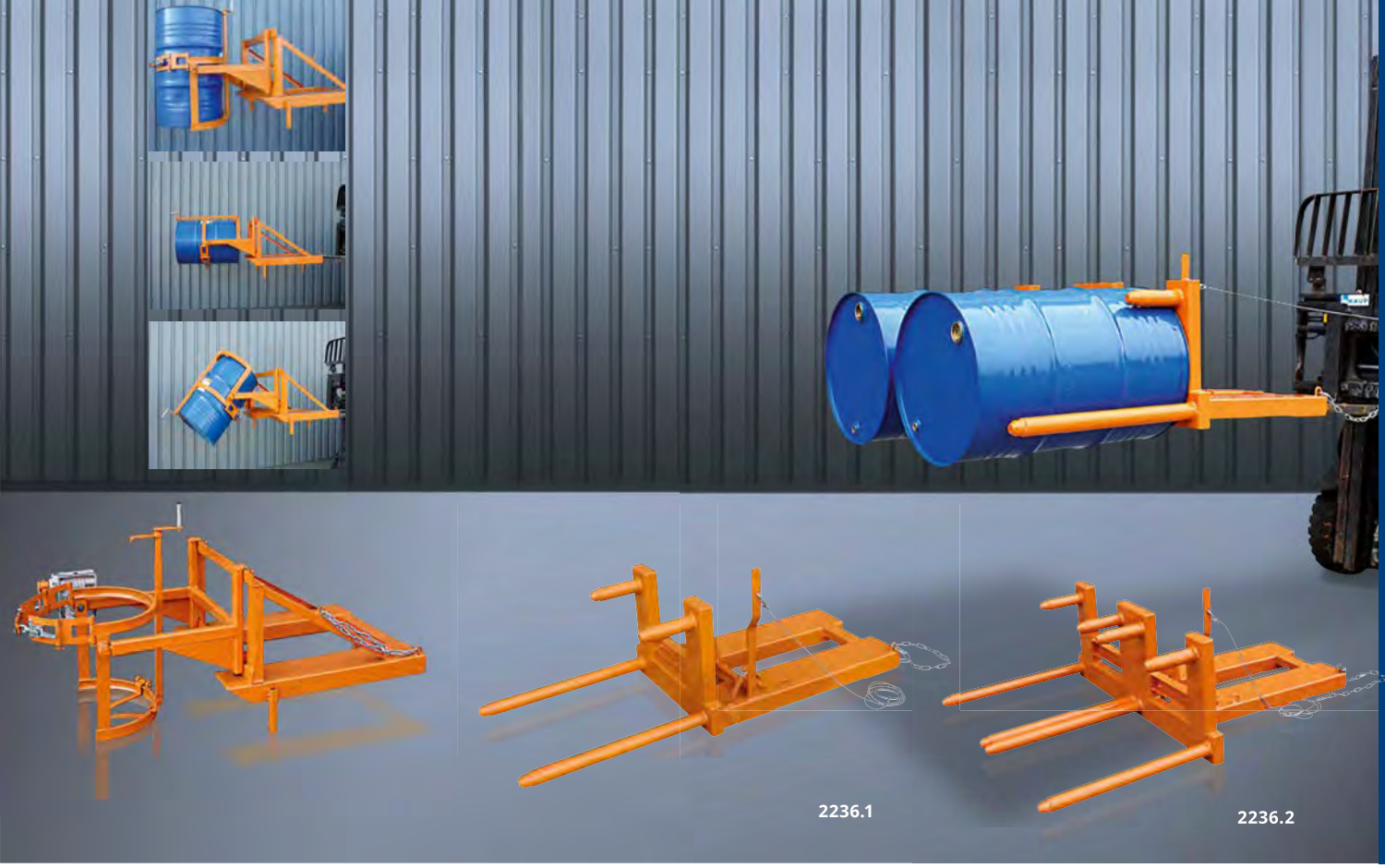

2235 Fasskipper

Massiv konstruierte Stapleraufsatz mit Einfahrtaschen zum Transportieren, Kippen und Drehen von Sicken-Fässern.

Die Fässer werden bei dieser Ausführung oben und unten in die Halterung eingespannt und um die Fassmitte von Stahlriemen mit Exzenterverschluss gehalten. Der Kippvorgang wird je nach Ausführung über Handkurbel oder Kettenrad betätigt. Inklusive Abrutschsicherung

Standardmäßig in reinorange RAL2004, enzianblau RAL5010, anthrazitgrau RAL7016, feuerverzinkt

Optional lieferbar:
- in RAL-Sonderfarbe pulverbeschichtet

Typ	K	T	L	B	H	D	A	Z	G
2235.1	Kurbel	360	1850	1115	720	360	520	200x80	155
2235.2	Kette	360	1850	1115	720	360	520	200x80	160

K = Kippvorgang
T = Tragkraft in kg
L = Länge in mm
B = Breite in mm
H = Höhe in mm
D = Drehbereich in Grad
A = Einfahrtaschen-Innenabstand in mm
Z = Einfahrtaschen-Innenmaße in mm
G = Eigengewicht in kg

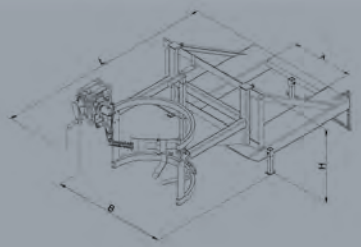

2236 Fasswender
für 1 oder 2 Fässer

Mit dem Fasswender ist das Kippen und Aufstellen von einem oder zwei Fässern über den Seilzug komfortabel vom Führerhaus aus zu bewerkstelligen. Zum Abkippen des liegenden Fasses ist der Seilzug zu bedienen. Zur Aufnahme von stehenden Fässern wird der Fasswender senkrecht aufgesetzt und das Fass mit dem Stapler geneigt. Der Verriegelungsmechanismus rastet automatisch bei einem Neigungswinkel von 8° ein. Einfach die Staplerhydraulik anheben und das Fass verladen.

Inklusive Abrutschsicherung.

Standardmäßig in reinorange RAL2004, enzianblau RAL5010, anthrazitgrau RAL7016, feuerverzinkt

Optional lieferbar:
- in RAL-Sonderfarbe pulverbeschichtet

Typ	NO	T	L	B	H	A	Z	G
2236.1	1	500	1850	690	670	200	200x80	100
2236.2	2	1000	1850	1295	670	200	200x80	140

NO = Anzahl der Fässer
T = Tragkraft in kg
L = Länge in mm
B = Breite in mm
H = Höhe in mm
A = Einfahrtaschen-Innenabstand in mm
Z = Einfahrtaschen-Innenmaße in mm
G = Eigengewicht in kg

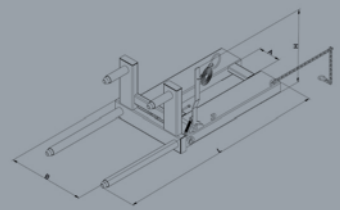

Technische Änderungen vorbehalten.
Abbildungen zeigen auch Zusatz-Ausstattung.









2241 Fass-Car

Massiv konstruierter Handwagen zum Transportieren, Kippen und Drehen von Sicken-Fässern. Die Fässer werden von Stahlriemen mit Exzenterverschluss gehalten. Der Kippvorgang wird mittels Handkurbel betätigt.

Standardmäßig in reinorange RAL2004, enzianblau RAL5010, anthrazitgrau RAL7016, feuerverzinkt

Optional lieferbar:
- in RAL-Sonderfarbe pulverbeschichtet

Typ	Ausführung	T	L	B	H	HH	D	G
2241.1	mechanisch	350	1315	1135	1940	1100	270	200

T = Tragkraft in kg
L = Länge in mm
B = Breite in mm
H = Höhe in mm
HH = Hubhöhe in mm
D = Drehbereich in Grad
G = Eigengewicht in kg



2242 Fasswagen

Handwagen zum Transportieren von Sicken-Fässern mit luftgefüllten Reifen. Die Fässer liegen bündig in den gerundeten Halterungen auf und können gegebenenfalls zum Transport mit Gurt festgezurrt werden. Die Stützbügel erleichtern das Absenken bzw. Aufheben des Fasses aus der Waagerechten. Mit handfreundlichen Gummigriffen.

Standardmäßig in reinorange RAL2004, enzianblau RAL5010, anthrazitgrau RAL7016, feuerverzinkt

Optional lieferbar:
- in RAL-Sonderfarbe pulverbeschichtet

Typ	L	B	H	G
2242	880	655	1650	54

L = Länge in mm
B = Breite in mm
H = Höhe in mm
G = Eigengewicht in kg

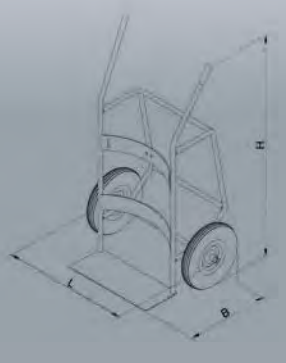

2245 Fasskippbock

Handwagen zum Transportieren von Sicken-Fässern mit luftgefüllten Reifen. Die Fässer liegen bündig in den gerundeten Halterungen auf und werden zusätzlich von vier Rollen aus Polyamid gestützt. Die Stützbügel sind zusätzlich mit 2 kleinen Vollgummirädern versehen. So kann das Fass auch liegend geschoben werden. Mit handfreundlichen Gummigriffen.

Standardmäßig in reinorange RAL2004, enzianblau RAL5010, anthrazitgrau RAL7016, feuerverzinkt

Optional lieferbar:
- in RAL-Sonderfarbe pulverbeschichtet

Typ	L	B	H	G
2245	880	635	1650	53

L = Länge in mm
B = Breite in mm
H = Höhe in mm
G = Eigengewicht in kg

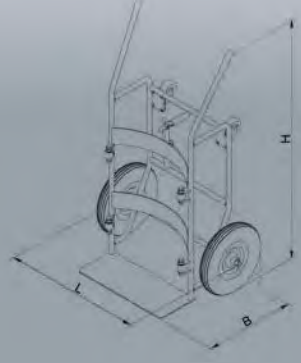



2246 Fassroller

Die schnelle Transport-Lösung für stehende Fässer: Ein stabiler Stahlring – stabilisiert durch kreuzförmig verschweißte Diagonalen – macht das Fass durch seine vier stabilen Vollgummiräder in jede Richtung dreh- und rangierbar.

Standardmäßig in reinorange RAL2004, enzianblau RAL5010, anthrazitgrau RAL7016, feuerverzinkt

Optional lieferbar:
- in RAL-Sonderfarbe pulverbeschichtet

Typ	NO	T	L	B	H	D Ø	G
2246.1	1	500	840	840	150	610	22

NO = Anzahl der Fässer
T = Tragkraft in kg
L = Länge in mm
B = Breite in mm
H = Höhe in mm
DØ = Durchmesser in mm
G = Eigengewicht in kg



2261 Fasspalette
modular zu ergänzen und zu stapeln

Verwindungsfreie und formstabile Konstruktion aus feuerverzinktem Stahl mit verstärkten Auflagekanten für 2 Industrie-Fässer: einfach waagrecht im Lot ausrichten, Fässer auflegen und mit weiteren Fasspaletten eine neue Reihe beginnen. Über die Einfahrtaschen können so auch 2 Fässer per Gabelstapler liegend transportiert und versetzt werden.

Standardmäßig in reinorange RAL2004, enzianblau RAL5010, anthrazitgrau RAL7016, feuerverzinkt

Optional lieferbar:
- in RAL-Sonderfarbe pulverbeschichtet

Typ	L	B	H	A	Z	G
2261	680	1200	400	440	200 x 80	35

L = Länge in mm
B = Breite in mm
H = Höhe in mm
A = Einfahrtaschen-Innenabstand in mm
Z = Einfahrtaschen-Innenmaße in mm
G = Eigengewicht in kg

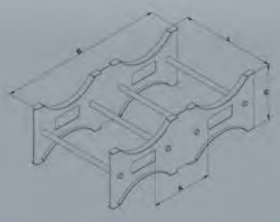

2262 Regal-Fasspalette
für sichere Lage bei Transport und im Regal

Die Regal-Fasspalette kann sowohl von der schmalen wie auch von der breiten Seite her mit dem Stapler angesteuert werden. Das steigert die Flexibilität beim Transport und stabilisiert das liegende Fass gleichzeitig in beide Richtungen.

Standardmäßig in reinorange RAL2004, enzianblau RAL5010, anthrazitgrau RAL7016, feuerverzinkt

Optional lieferbar:
- in RAL-Sonderfarbe pulverbeschichtet

Typ	L	B	H	Z	G
2262	1120	580	130	140 x 40	30

L = Länge in mm
B = Breite in mm
H = Höhe in mm
Z = Einfahrtaschen-Innenmaße in mm
G = Eigengewicht in kg

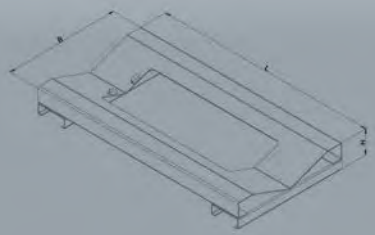

Technische Änderungen vorbehalten.
Abbildungen zeigen auch Zusatz-Ausstattung.

EICHINGER INDUSTRIE

Robust. Clever. Eichinger.



Von Bayern in die Welt

Autorisierte Fachhändler sind weltweit Ihre Ansprechpartner für unsere Produkte. Die mehrsprachig qualifizierten Mitarbeiter leisten am Standort Mühlhausen Service-Unterstützung, Beratung und Betreuung der Kunden und Handelspartner.

Eichinger Industrie: überall dort, wo gehoben und verladen wird.



**Wollen Sie Handelspartner werden von Eichinger Industrie?
Wünschen Sie unser Knowhow für eine spezielle Lösung?
Können wir Sie direkt beliefern?**

Wir freuen uns auf Ihren Anruf unter +49 8462 34 89 99-0

Allgemeine Verkaufs-, Liefer- und Zahlungsbedingungen

I. Allgemeines

1. Lieferungen, Leistungen und Angebote einschließlich sonstiger Nebenleistungen erfolgen ausschließlich aufgrund dieser Geschäftsbedingungen. Diese gelten somit auch für alle künftigen Geschäftsbeziehungen, auch wenn sie nicht nochmals ausdrücklich vereinbart wurden. Spätestens mit der Entgegennahme der Ware oder Leistung gelten diese Bedingungen als angenommen. Gegenbestätigungen des Abnehmers unter Hinweis auf seine Geschäfts- bzw. Einkaufsbedingungen wird hiermit widersprochen.
2. Vereinbarungen, Nebenabreden, Änderungen, Ergänzungen und Zusicherungen, die vor und bei Aufnahme der Bestellung getroffen werden, sind nur wirksam wenn sie schriftlich niedergelegt werden.
3. Zeichnungen, Abbildungen, Maße, Gewichte oder sonstige Leistungsdaten sind nur verbindlich, wenn dies ausdrücklich schriftlich vereinbart wird. Geringe Änderungen der Konstruktion und der Ausführung behalten wir uns vor.

II. Preise und Zahlungsbedingungen

1. Die Preise unserer Preislisten sind freibleibend und gelten frei Haus Deutschland, unverpackt und ohne Abladen. Die gesetzliche Mehrwertsteuer wird gesondert in Rechnung gestellt, sofern die Preislisten nicht ausdrücklich Bruttopreise ausweisen.
2. Unsere Rechnungen sind gemäß Auftragsbestätigung und Rechnung fällig.
3. Mitarbeiter der Firma sind nicht berechtigt Zahlungen entgegenzunehmen. Zahlungen mit befreiender Wirkung können nur unmittelbar an den Geschäftsführer der Firma oder auf ein von der Firma angegebenes Konto erfolgen.
4. Bei Zahlungsverzug sind wir ohne weiteren Nachweis berechtigt, Zinsen in Höhe von 4% über dem jeweiligen Bundesbankdiskontsatz zu berechnen. Die Geltendmachung eines weiteren Verzugsschadens bleibt vorbehalten.
5. Die Annahme von Schecks oder Wechseln erfolgt stets nur zahlungshalber. Gutschriften über Wechsel und Schecks erfolgen vorbehaltlich des Eingangs abzüglich der Auslagen mit Wertsteilung des Tages, an dem wir über den Gegenwert verfügen können.

III. Liefer- und Leistungszeiten

1. Liefer-, Leistungstermine oder -fristen, die verbindlich, oder unverbindlich vereinbart werden können, sind schriftlich anzugeben.
2. Liefer- und Leistungsfristen beginnen mit dem Datum unserer Auftragsbestätigung, nicht jedoch vor vollständiger Klarsteilung der Einzelheiten des Auftrages.
3. Der Auftraggeber kann vier Wochen nach Überschreitung einer unverbindlichen Liefer- oder Leistungszeit den Auftragnehmer schriftlich auffordern, binnen angemessener Frist zu liefern bzw. zu leisten.
4. Liefer- und Leistungsverzögerungen aufgrund höherer Gewalt und aufgrund von Ereignissen, die dem Auftragnehmer die Lieferung bzw. Leistung wesentlich erschweren oder unmöglich machen - hierzu gehören insbesondere Streik, Aussperrung, behördliche Anordnungen usw., auch wenn sie bei Lieferanten des Auftragnehmers oder deren Unterlieferanten eintreten -, hat der Auftragnehmer hat auch bei verbindlich vereinbarten Fristen und Terminen nicht zu vertreten. Sie berechtigen den Auftragnehmer, die Lieferung bzw. Leistung um die Dauer der Behinderung zuzüglich einer angemessenen Anlaufzeit hinauszuschieben oder wegen des noch nicht erfüllten Teils ganz oder teilweise vom Vertrag zurückzutreten.
5. Wenn die Behinderung länger als drei Monate dauert, ist der Auftraggeber nach angemessener Nachfristsetzung berechtigt, hinsichtlich des noch nicht erfüllten Teils vom Vertrag zurückzutreten. Verlängert sich die Lieferzeit oder wird der Auftragnehmer von seiner Verpflichtung frei, so kann der Käufer hieraus keine Schadensersatzansprüche herleiten. Auf die genannten Umstände kann sich der Auftragnehmer nur berufen, wenn er den Auftraggeber unverzüglich benachrichtigt.
6. Gerät der Auftragnehmer in Verzug, so kann der Auftraggeber vom Vertag zurücktreten, sofern er eine Nachfrist von sechs Wochen gesetzt hat, die mit Eingang der Nachfristsetzung beim Auftragnehmer beginnt.
7. Sofern der Auftragnehmer die Nichteinhaltung verbindlich zugesagter Fristen und Termine zu vertreten hat oder sich in Verzug befindet, hat der Auftraggeber Anspruch auf eine Verzugsentschädigung in Höhe von ½% für jede vollendete Woche des Verzuges, insgesamt jedoch höchstens bis zu 5% des Rechnungswertes der vom Verzug betroffenen Lieferungen und Leistungen. Darüber hinausgehende Ansprüche sind ausgeschlossen, es sei denn, der Verzug beruht auf zumindest grober Fahrlässigkeit des Auftragnehmers.
8. Der Auftragnehmer ist zu Teillieferungen und Teilleistungen jederzeit berechtigt.

IV. Gefahrübergang

Die Gefahr geht auf den Auftraggeber über, sobald die Sendung an die den Transport ausführende Person übergeben worden ist oder zwecks Versendung das Lager des Auftragnehmers verlassen hat. Falls der Versand ohne Verschulden des Auftragnehmers unmöglich wird, geht die Gefahr mit der Meldung der Versandbereitschaft auf den Auftraggeber über.

V. Rücktrittsrecht

1. Bei nach Vertragsabschluß eintretender Vermögensverschlechterung des Auftraggebers, etwa bei Antrag auf Eröffnung des Konkursverfahrens oder gerichtlichen Vergleichsverfahrens, bei Ersuchen und Durchführung des außergerichtlichen Vergleichs, bei fruchtlosen Vollstreckungsmaßnahmen oder bei Wechsel- und Scheckprotesten oder ähnlichen Vorfällen, die im Bereich des Auftraggebers vorkommen, sind wir zum Rücktritt von sämtlichen noch nicht abgewickelten Verträgen berechtigt.
2. In den oben genannten Fällen sind wir berechtigt, Waren, die aufgrund des unter VI. vereinbarten Eigentumsvorbehaltes in unserem Eigentum stehen, bis zur Höhe sämtlicher für uns noch offenstehender Forderungen zurückzunehmen.

VI. Eigentumsvorbehalt

1. Bis zur Erfüllung aller Forderungen (einschließlich sämtlicher Saldoforderungen aus Kontokorrent), die dem Verkäufer/Auftragnehmer aus jedem Rechtsgrund gegen den Käufer/Auftraggeber jetzt oder künftig zustehen, behält sich der Verkäufer/Auftragnehmer das Eigentum an den gelieferten Gegenständen vor (Vorbehaltsware).
2. Verarbeitung oder Umbildung erfolgen stets für den Verkäufer/Auftragnehmer als Hersteller, jedoch ohne Verpflichtung für ihn. Erlischt das (Mit-) Eigentum des Verkäufers durch Verbindung, so wird bereits jetzt vereinbart, dass das (Mit-) Eigentum des Verkäufers/Auftragnehmers an der einheitlichen Sache wertanteilmäßig (Rechnungswert) auf den Verkaufer/Auftragnehmer übergeht. Der Käufer/Auftraggeber verwahrt das (Mit-) Eigentum des Verkäufers/Auftragnehmers unentgeltlich.
3. Der Käufer/Auftraggeber ist berechtigt, die Vorbehaltsware im ordnungsgemäßen Geschäftsverkehr zu verarbeiten und zu veräußern, solange er nicht in Verzug ist. Verpfändungen oder Sicherungsübereignungen sind unzulässig. Die aus dem Weiterverkauf oder einem sonstigen Rechtsgrund (Versicherung, unerlaubte Handlung) bezüglich der Vorbehaltsware entstehenden Forderungen (einschließlich sämtlicher Saldoforderungen aus Kontokorrent) tritt der Käufer/Auftraggeber bereits jetzt sicherungshalber in vollem Umfang an den Verkäufer/Auftragnehmer ab. Der Käufer/Auftraggeber wird widerruflich ermächtigt, die an den Verkäufer/Auftragnehmer abgetretenen Forderungen für dessen Rechnung im eigenen Namen einzuziehen. Diese Einziehungsermächtigung kann nur widerrufen werden, wenn der Käufer/Auftraggeber seinen Zahlungsverpflichtungen nicht ordnungsgemäß nachkommt.
4. Zur Abtretung der Forderungen – einschließlich des Forderungsverkaufs an Factoring-Banken – ist der Käufer/Auftraggeber nur mit schriftlicher Zustimmung des Verkäufers/Auftragnehmers berechtigt. Auf berechtigtes Verlangen und bei Zahlungsverzug ist der Käufer/Auftraggeber verpflichtet die Namen der Drittkäufer bzw. der Abtretungsempfänger bekannt zugeben sowie die zur Einziehung erforderlichen Auskünfte zu erteilen und die notwendigen Unterlagen herauszugeben.
5. Bei Zugriffen Dritter auf die Vorbehaltsware wird der Käufer/Auftraggeber auf das Eigentum des Verkäufers/Auftragnehmers hinweisen und diesen unverzüglich benachrichtigen.
6. Bei vertragswidrigem Verhalten des Käufers/Auftraggebers – insbesondere Zahlungsverzug – ist der Verkäufer/Auftragnehmer berechtigt, die Vorbehaltsware zurückzunehmen oder gegebenenfalls Abtretung oder Herausgabeansprüche des Käufers/Auftraggebers gegen Dritte zu verlangen. In der Zurücknahme sowie in der Pfändung der Vorbehaltsware durch den Verkäufer/Auftragnehmer liegt – soweit nicht das Abzahlungsgesetz Anwendung findet – kein Rücktritt vom Vertrage.
7. Soweit der Wert der gewährten Sicherheiten den Wert der zu sichernden Forderungen nachhaltig um mehr als 10 % übersteigt, wird der Verkäufer/Auftragnehmer auf Verlangen die Sicherheiten nach seiner Wahl insoweit freigeben.

VI. Gewährleistung

1. Offensichtliche Mängel sind unverzüglich, spätestens jedoch innerhalb von einer Woche nach Empfang der Ware schriftlich zu rügen.
2. Die Gewährleistung ist grundsätzlich auf die Nachbesserung beschränkt. Der Verkäufer/Auftragnehmer kann statt der Nachbesserung auch die Ersatzlieferung wählen.
3. Ist eine Nachbesserung oder eine Ersatzlieferung unmöglich, schlägt sie fehl oder wird sie verweigert, so kann das Recht auf Minderung oder Wandlung geltend gemacht werden.
4. Sonstige Ansprüche sind ausgeschlossen. Das Recht auf Schadensersatz wegen Fehlen zugesicherter Eigenschaften bleibt jedoch unberührt.

VII. Haftungsbeschränkung

Schadenersatzansprüche aus Unmöglichkeit der Leistung, aus Verschulden bei Vertragsabschluß, aus Verletzung vertraglicher Nebenpflichten und aus unerlaubter Handlung, sind sowohl gegen den Verkäufer/Auftragnehmer als auch dessen Erfüllungs- bzw. Verrichtungsgehilfen ausgeschlossen, soweit nicht vorsätzliches oder grob fahrlässiges Handeln vorliegt. Die Verjährungsfrist für diese Ansprüche beträgt ½ Jahr.

VIII. Werklieferungsverträge

1. Werklieferungsverträge über nicht vertretbare Sachen (Sonderanfertigungen) können von beiden Teilen nur aus wichtigem Grund gekündigt werden.
2. Wird aus einem Grund gekündigt, den der Auftragnehmer zu vertreten hat, so steht diesem nur eine Vergütung für die bis zur Kündigung erbrachten Leistungen zu.
3. In allen anderen Fällen behält der Auftragnehmer den Anspruch auf die vereinbarte Vergütung, jedoch unter Abzug ersparter Aufwendungen. Vorbehaltlich eines anderen Nachweises durch den Auftraggeber ist der Auftragnehmer berechtigt, ohne weiteren Nachweis 20 % der vereinbarten Vergütung oder den Ersatz des tatsächlich entstandenen Schadens zu verlangen.

IX. Aufrechnung, Zurückbehaltung

1. Die Aufrechnung ist ausgeschlossen, es sei denn, die Gegenforderung ist unbestritten oder rechtskräftig festgestellt.
2. Zurückbehaltungsrechte, die auf anderen Vertragsverhältnissen beruhen, sind ausgeschlossen.

X. Anwendbares Recht, Gerichtsstand und Sonstiges

1. Für diese Geschäftsbedingen und die gesamten Rechtsbeziehungen zwischen dem Verkäufer/Auftragnehmer und Käufer/Auftraggeber gilt das Recht der Bundesrepublik Deutschland. Bestimmungen des Haager Kaufrechts sind ausgeschlossen.
2. Soweit der Käufer/Auftraggeber Vollkaufmann, juristische Person des öffentlichen Rechts oder Träger öffentlichrechtlichen Sondervermögens ist, ist Neumarkt i.d.OPf. ausschließlicher Gerichtsstand für alle sich aus dem Vertragsverhältnis unmittelbar oder mittelbar ergebenden Streitigkeiten.
3. Sind einzelne oder vorgenannte Bestimmungen ganz oder teilweise nicht Vertragsbestandteil geworden oder unwirksam, so bleibt der Vertrag im übrigen Wirksam. An Stelle der nichtigen Bestimmungen soll gelten, was dem gewollten Zweck in gesetzlich erlaubtem Sinne am nächsten kommt.

Berechnet werden die am Tag der Lieferung gültigen Preise. Die Preise verstehen sich netto, zuzüglich der gesetzlichen Mehrwertsteuer.

EICHINGER INDUSTRIE

Produktvideos auf der Homepage



Eichinger-Industrie GmbH

Maria-Hilf-Str. 15-21
92334 Berching

Besuch & Logistik
An der Lände 10
92360 Mühlhausen

Telefon: +49 8462 34 89 99-0
Telefax: +49 8462 34 89 99-9
info@eichinger-industrie.de

www.eichinger-industrie.de

Ihr Partner für Beratung und Verkauf:

AUGUST 2026